PANPROJEKTAS
Uždaroji akcinė bendrovė
ISO 9001 ISO 14001 OHSAS 18001
Respublikos g. 44, Panevėžys, Tel./faks.: (8 45) 58 18 75
Įmonės kodas 147462363, El. p.: info@panprojektas.lt, www.panprojektas.lt

PROJEKTO PAVADINIMAS	VISUOMENINIŲ PASTATŲ PASKIRTIES GRUPĖS, MOKSLO PASKIRTIES PASTATO J.JANONIO G. 9, KELMĖJE, KAPITALINIO REMONTO PROJEKTAS
STATYTOJAS IR (ARBA) UŽSAKOVAS	KELMĖS RAJONO SAVIVALDYBĖS ADMINISTRACIJA
STATINIO ADRESAS	J.JANONIO G. 9, KELMĖ
STATYBOS RŪŠIS	KAPITALINIS REMONTAS
STATINIO KLASIFIKAVIMAS PAGAL JO NAUDOJIMO PASKIRTĮ	MOKSLO PASKIRTIES PASTATAS
STATINIO KATEGORIJA	YPATINGAS STATINYS
PROJEKTO ETAPAS, LAIDA	TECHNINIS DARBO PROJEKTAS (TDP), 0 LAIDA
DALIS	STATINIO ARCHITEKTŪRA
BYLOS EIL. NR.	III
PROJEKTO NR.	P/01324
PROJEKTO DALIES NR.	P/01324-01-TDP-SA
STATYTOJO PRITARIMAS PROJEKTUI	

UAB „PANPROJEKTAS“	Direktorė	Elvyra Klimavičienė		
	PV	Renata Skemundrienė	Atestato Nr. 16508	
	A PDV	Elvyra Klimavičienė	Atestato Nr. A100	

2025

PAN PROJEKTAS
Uždaroji akcinė bendrovė
ISO 9001 ISO 14001 OHSAS 18001
Respublikos g. 44, Panevėžys, Tel./faks.: (8 45) 58 18 75

BYLOS ŽYMUO:	P/01324-01-TDP
STATINYS:	OBJEKTAS: VISUOMENINIŲ PASTATŲ PASKIRTIES GRUPĖS, MOKSLO PASKIRTIES PASTATO J.JANONIO G. 9, KELMĖJE, KAPITALINIO REMONTO PROJEKTAS

STATINIO PROJEKTO SUDĖTIES ŽINIARAŠTIS

Tomas	Bylos (segtuvo) žymuo	Laida	Dokumento pavadinimas	Pastabos
I	P/01324-01-TDP-BD	0	BENDROJI DALIS	-
II	P/01324-01-TDP-SP	0	SKLYPO SUTVARKYMO DALIS	-
III	P/01324-01-TDP-SA	0	STATINIO ARCHITEKTŪRA	-
IV	P/01324-01-TDP-SK	0	STATINIO KONSTRUKCIJOS	-
V	P/01324-01-TDP-E	0	ELEKTROTECHNIKOS DALIS	-
VI	P/01324-01-TDP-KS	0	STATYBOS SKAIČIUOJAMOSIOS KAINOS NUSTATYMO DALIS	-

AIŠKINAMASIS RAŠTAS

1. BENDRIEJI DUOMENYS

Projekto pavadinimas: Visuomeninių pastatų paskirties grupės, mokslo paskirties pastato J. Janonio g. 9, Kelmėje, kapitalinio remonto projektas.
Statytojas: Kelmės rajono savivaldybės administracija
Projektuotojas: UAB „Panprojektas“
Projekto vadovas: Renata Skemundrienė, At. Nr. 16508
Statybos vieta: J. Janonio g. 9, Kelmė
Statybos rūšis: Kapitalinis remontas
Statinio kategorija: Ypatingasis statinys
Projekto rengimo etapas: techninis darbo projektas
Žemės sklypo unik. Nr.: 4400-0938-2678

Projektas parengtas vadovaujantis Lietuvoje galiojančiais statybos techniniais reglamentais ir normomis. Projektas parengtas pagal Užsakovo (Statytojo) pateiktą techninę projektavimo užduotį, VĮ registrų centras išrašu bei pastato kadastrinių matavimų byla.

Patvirtinu, kad darbo projekto sprendiniai nepažeidžia trečiųjų asmenų interesų pagal SĮ str.6., p.4. reikalavimus, kur minima, kad:

statinys turi būti statomas ir pastatytas, o statybos sklypas tvarkomas taip, kad statybos metu ir naudojant pastatytą statinį trečiųjų asmenų gyvenimo ir veiklos sąlygos, kurias jie turėjo iki statybos pradžios, galėtų būti pakeistos tik pagal normatyvinių statybos techninių dokumentų ir normatyvinių statinio saugos ir paskirties dokumentų nuostatas. Šios sąlygos yra:

1) statinių esamos techninės būklės nepabloginimas;
2) galimybė patekti į valstybinės ir vietinės reikšmės kelius bei gatves;
3) galimybė naudotis inžineriniais tinklais;
4) patalpų, skirtų žmonėms gyventi, dirbti ar verstis kita veikla, natūralaus apšvietimo pagal higienos ir darbo vietų įrengimo reikalavimus išsaugojimas;
5) gaisrinę saugą reglamentuojančiais dokumentais nustatytų saugos priemonių išsaugojimas;
6) apsauga nuo keliamo triukšmo, vibracijos, elektros trikdymų ir pavojingos spinduliuotės;
7) apsauga nuo oro, vandens, dirvožemio ar gilesnių žemės sluoksnių taršos; aplinkos apsaugos statinių bei priemonių, jų veiksmingumo išsaugojimas; gamtos ir kultūros vertybių išsaugojimas; vertingų želdinių išsaugojimas; gaisro gesinimo sistemų išsaugojimas;
8) hidrotechnikos statinių ir melioracijos įrenginių išsaugojimas, kad nebūtų pažeistas tų statinių ir įrenginių sukurtas hidrogeodinaminis režimas.

0		Statybos leidimui, konkursui ir statybai				
LAIDA	DATA	LAIDOS STATUSAS, KEITIMO PRIEŽASTIS (JEI TAIKOMA)				
KVAL. PATV. DOK. NR.	PANPROJEKTAS Uždaroji akcinė bendrovė Respublikos g. 44, Panevėžys, Tel./faks.: (8 45) 58 18 75			STATINIO PROJEKTO PAVADINIMAS Visuomeninių pastatų paskirties grupės, mokslo paskirties pastato J.Janonio g. 9, Kelmėje, kapitalinio remonto projektas		
16508	PV	Renata Skemundrienė		STATINIO NUMERIS IR PAVADINIMAS Mokslo paskirties pastatas (8.2).		
A 100	A PDV	Elvyra Klimavičienė				
				DOKUMENTO PAVADINIMAS Aiškinamasis raštas		Laida 0
LT	STATYTOJAS IR (ARBA) UŽSAKOVAS Kelmės rajono savivaldybės administracija			DOKUMENTO ŽYMUO P/01324-01-TDP -SA.AR-1	Lapas 1	Lapų 11

2. NORMATYVINIAI DOKUMENTAI KURIAIS VADOVAUJANTIS PARENGTA PROJEKTO DALIS

Eil. Nr.	Dokumento žymuo	Pavadinimas
1.		Lietuvos Respublikos Statybos įstatymas. 2017 m. sausio 1 d.
2.		Lietuvos Respublikos Architektūros įstatymas 2017-11-01
3.		Architektūros paslaugų teikėjų etikos kodeksas 2016-04-22
4.		Lietuvos Respublikos investicijų įstatymas 2025-05-01 – 2025-10-31
5.		Lietuvos Respublikos krizių valdymo ir civilinės saugos įstatymas 2024-11-15
6.		Lietuvos Respublikos asmens su negalia teisių apsaugos pagrindų įstatymu 2024-01-01 – 2025-12-31
7.	ISO 21542:2011	„Pastatų statyba. Užstatytos aplinkos prieinamumas ir naudojamumas“
8.	ISO 23599:2012	„Pagalbinės priemonės neregiams ir silpnaregiams. Taktiliniai vaikščiojamojo paviršiaus indikatoriai“
9.	LST 1516	„Statinio projektas. Bendrieji įforminimo reikalavimai“
10.		Lietuvos Respublikos Aplinkos apsaugos įstatymas
11.		Lietuvos Respublikos atliekų tvarkymo įstatymas
12.		Lietuvos Respublikos viešųjų pirkimų įstatymas
13.		Lietuvos Respublikos Nekilnojamojo kultūros paveldo apsaugos įstatymas
14.		Lietuvos Respublikos nekilnojamojo turto registro įstatymas
15.		Lietuvos Respublikos elektros energetikos įstatymas
16.		Lietuvos Respublikos civilinis kodeksas
17.		Lietuvos Respublikos autorių teisių ir gretutinių teisių įstatymas
18.	STR 1.01.02:2016	Normatyviniai statybos techniniai dokumentai. 2024-05-01
19.	STR 1.04.04:2017	Statinio projektavimas, projekto ekspertizė 2024-11-01
20.	STR 1.01.03:2017	Statinių klasifikavimas 2025-05-21
21.	STR 1.01.08:2002	Statinio statybos rūšys 2024-11-01
22.	STR 1.05.01:2017	Statybą leidžiantys dokumentai. Statybos užbaigimas. Statybos sustabdymas. Savavališkos statybos padarinių šalinimas. Statybos pagal neteisėtai išduotą statybą leidžiantį dokumentą padarinių šalinimas 2024-11-08
23.	STR 1.03.01:2016	Statybiniai tyrimai. Statinio avarija 2023-04-12
24.	STR 1.02.01:2017	Statybos dalyvių atestavimo ir teisės pripažinimo tvarkos aprašas 2024-11-23
25.	STR 1.06.01:2016	Statybos darbai. Statinio statybos priežiūra 2025-05-01
26.	STR 2.01.01(2):1999	Esminiai statinio reikalavimai. Gaisrinė sauga
27.	STR 2.01.01(3):1999	Esminiai statinio reikalavimai. Higiena, sveikata, aplinkos apsauga 2002-11-09
28.	STR 2.01.01(4):2008	Esminiai statinio reikalavimai. Naudojimo sauga.
29.	STR 2.01.01(5):2008	Esminis statinio reikalavimas. Apsauga nuo triukšmo.

30.	STR 2.01.01(6):2008	Esminis statinio reikalavimas. Energijos taupymas ir šilumos išsaugojimas.
31.	STR 2.01.02:2016	Pastatų energinio naudingumo projektavimas ir sertifikavimas 2024-05-01
32.	STR 2.01.07:2003	Pastatų vidaus ir išorės aplinkos apsauga nuo triukšmo 2024-11-01
33.	STR 2.09.02:2005	Šildymas, vėdinimas ir oro kondicionavimas 2025-01-01
34.	STR 1.01.04:2015	Statybos produktų, neturinčių darniųjų techninių specifikacijų, eksploatacinių savybių pastovumo vertinimas, tikrinimas ir deklaravimas. Bandymų laboratorijų ir sertifikavimo įstaigų paskyrimas. Nacionaliniai techniniai įvertinimai ir techninio vertinimo įstaigų paskyrimas ir paskelbimas 2023-06-09
35.	STR 1.07.03:2017	Statinių techninės ir naudojimo priežiūros tvarka. Naujų nekilnojamo turto kadastro objektų formavimo tvarka (2025-01-01 – 2025-10-31)
36.	STR 2.05.04:2003	Poveikiai ir apkrovos
37.	STR 2.03.01:2019	Statinių prieinamumas 2023-06-09
38.	STR 2.01.12:2024	Statybų klimatologija
39.	HN 47:2011	Asmens sveikatos priežiūros įstaigos: bendrieji sveikatos saugos reikalavimai
40.	HN 30:2009	Infragarsas ir žemo dažnio garsai: ribiniai dydžiai gyvenamuosiuose ir visuomeninės paskirties pastatuose
41.	(ES) 2024/3110	Europos parlamento ir tarybos reglamentas, kuriuo nustatomos suderintos statybos produktų rinkodaros taisyklės.
42.		Bendrosios gaisrinės saugos taisyklės. Priešgaisrinės apsaugos ir gelbėjimo departamento prie Vidaus reikalų ministerijos direktoriaus 2005 m. vasario 18 d. įsakymas Nr. 64 (Žin., 2005, Nr. 26-852).
43.		Kiti.

3. BENDRIEJI STATINIO RODIKLIAI

Visuomeninių pastatų paskirties grupės, mokslo paskirties pastato J. Janonio g. 9, Kelmėje, kapitalinio remonto projektas

Pavadinimas	Mato vienetas	Kiekis	Pastabos
I SKYRIUS SKLYPAS (unik. Nr. 4400-0938-2678)			
1. sklypo plotas	m^2	23271	
2. sklypo užstatymo intensyvumas	%	31	
3. sklypo užstatymo tankis	%	12	
II SKYRIUS PASTATAI			

Pavadinimas	Mato vienetas	Kiekis	Pastabos
1. Mokslo paskirties pastatas (unik. Nr. 5498-8000-4015)			
1.1. Pastato bendrasis plotas*	m^2	7040,28	
1.2. Pastato pagrindinis plotas*	m^2	6196,23	
1.3. Pastato tūris*	m^3	30272	
1.4. Pastato aukštų skaičius*	vnt.	3	
1.5. Pastato aukštis*	m	11	
1.6. Energinio naudingumo klasė [5,41]		D	
1.7. Pastato (patalpų) akustinio komforto sąlygų klasė [5,38], [5,43]		C	
1.8. Statinio atsparumo ugniai laipsnis		I	

*Žvaigždute pažymėti rodikliai apskaičiuojami vadovaujantis Nekilnojamojo turto kadastrinių matavimų ir kadastro duomenų surinkimo taisyklėmis, kurias tvirtina Lietuvos Respublikos žemės ūkio ministras. Baigus statybą ir atlikus kadastrinius matavimus šie rodikliai gali turėti neesminių nukrypimų.

4. ESAMA BŪKLĖ

Pastatas, kuriame bus vykdomas kapitalinis remontas yra Kelmės miesto vakarinėje dalyje. Visos inžinerinės komunikacijos yra esamos. Žemės reljefas lygus.

Pastato esamos būklės apibūdinimas:

Pamatai – gelžbetoniniai, surenkami. Būklė patenkinama. Cokolinė dalis – apšiltinta. Būklė patenkinama.

Sienos – išorinės ir vidinės sienos yra iš plytų mūro ir g/b panelių, būklė patenkinama. Pertvaros iš silikatinių plytų. Išorinės sienos apšiltintos.

Perdanga – iš surenkamo gelžbetonio plokščių, geros būklės.

Laiptai – surenkami, gelžbetoniniai. Laiptų paviršius aptrupėjęs, būklė patenkinama.

Denginys – įrengtas iš surenkamų gelžbetonio plokščių, gera būklė.

Stogas – sutapdintas, dalyje stogo įrengtas išorinis vandens nuvedimas, dalyje – vidinis. Stogo konstrukcija neapšiltinta, stogas – apšiltintas. Būklė patenkinama.

Langai, durys – plastikiniai langai. Durys 3-jų tipų: plastikinės, medinės, metalinės.

Vidaus apdaila:

Lubos – segmentinės, modulinės pakabinamos lubos, geros būklės.

Sienos – tinkuotos, glaistytos, dažytos, vamzdžiai paslėpti po g/k plokštėmis, geros būklės.

Grindys – akmens masės plytelės 60x60 cm ir PVC homogeninė danga, geros būklės.

Laiptai ir jų aikštelės – akmens masės plytelės 30x30 cm, būklė – gera.

Klimatologiniai duomenys:

Bendrieji duomenys išrinkti iš RSN 156-94 „Statybinė klimatologija“ pagal miesto meteorologijos stočių stebėjimo duomenis:

-vidutinė metinė oro temperatūra: + 6,3˚C;
-absoliutus oro temperatūros maksimumas: +35˚C;
-absoliutus oro temperatūros minimumas: -36,1˚C;
-santykinis oro metinis drėgnumas: 82%;
- vidutinis kritulių kiekis per metus: 906 mm;
- maksimalus paros kritulių kiekis: 56,2 mm;
Sklypo teritorija priklauso II-am vėjo rajonui. Vidutinis metinis vėjo greitis 3,6 m/s

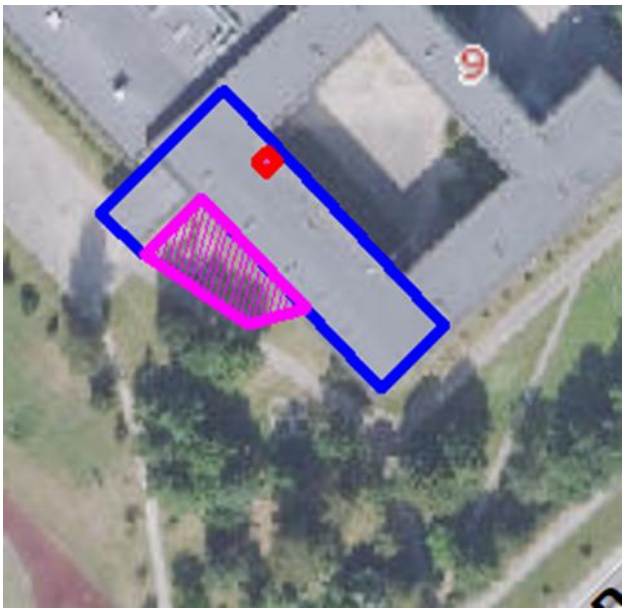

1 pav. Situacijos schema (mėlyna linija – pastatas, violetinė linija – sklypo ribos)

5. SPRENDINIAI

Šiuo projektu, pastate numatoma įrengti vertikalų liftą per visus aukštus, prie įėjimo į pastatą suprojektuojamas pandusas neįgaliųjų ir riboto judumo asmenų prieinamumui ir naudojimui. Vidaus apdaila bus vykdoma tik kiek reikia, atstatyti apdailą po lifto įrengimo darbų visuose aukštuose. Įrengiamos atskiros durys įėjimui pakilus pandusu.

5.1 NEĮGALIŲJŲ SPECIFINIŲ POREIKIŲ TENKINIMO SPRENDINIAI

Pandusas

Neįgaliesiems ir riboto judumo asmenims pritaikomas patekimas į pastatą. Įrengiamas pandusas su atskiru įėjimu į pastatą.

Suprojektuojamas pandusas 8,3% nuolydžio, 1,20 m. pločio ir 15 m ilgio. Pandusas numatomas iš nerūdijančio plieno, apatinės grotelės – cinkuoto metalo. Viršutinis turėklas įrengiamas – 900 mm aukštyje, apatinis – 600 mm. Prieš pandusą įrengiami ŽN įspėjamieji paviršiai iš trinkelių dangos (plotas, kurio matmenys 1200×600 mm).

Durys

Pastate įrengiamos atskiros durys patekti į pastatą pakilus panduso pagalba. Įrengiama lauko vitrina (t.y PVC profilio langas ir varstomos durys).

Durys įrengiamos atsižvelgiant į šiuos reikalavimus:

- Manevravimo erdvė priešais duris iš abiejų pusių ne mažiau kaip 1200x1200 mm, lygiu paviršiumi.
- Durų laisvasis plotis ne mažiau kaip 850 mm.
- Durų slenkstis ne aukštesnis kaip 15 mm.
- Tarpdurio laisvasis aukštis ne žemesnis kaip 2000 mm.
- Įstiklintų durų plotas turi būti pažymėtas (900-1000) mm ir (1300-1400) mm aukštyje virš grindų lygio 75 mm pločio ištisiniai vaizdiniai indikatoriai, kurių šviesos atspindžio koeficientas nuo fono skiriasi bent 30 balų.

Regimasis kontrastas

Durys ir kiti pastato elementai identifikuojami skirtingomis spalvomis, kad būtų lengviau sutrikusių pažintinių gebėjimų žmonėms.

Skirtingi aukštai laiptinėse pažymėti aiškiai apibrėžtais dideliais numeriais, atitinkančiais aukštą.

Liftas

Projektuojamas liftas per visus pastato aukštus, sudarant galimybę patekti į visus aukštus neįgaliesiems ir riboto judumo asmenims. Išoriniai lifto matmenys 2050×2150 mm. Vidinis kabinos dydis 1750×1650 mm. Laisvas įėjimo plotis 1100 mm. Lifto durys automatinės, stumdomos horizontaliai. Lifto įėjimo spalva ir tonas turi kontrastuoti su aplinkinių sienų apdaila. Lifto durų atsidarymo laikas turi būti sureguliuotas pagal sąlygas, kuriose įrengtas liftas (paprastai nuo 2 s iki 20 s). Turi būti įrengtas mechanizmas šiam laikui prailginti (pvz. mygtukas įrengiamas lifto kabinos išorėje, kad liftas atvyktų į aukštą jau su ilgesniu durų atidarymo laiku ir kitą mygtuką įrengiant lifto kabinos viduje pažymėtą neįgaliojo vežimėlio simboliu, kuri turi tą pačią paskirtį). Prie įėjimo į liftą paliekama pakankamai erdvės manevravimui: ≥1600 × ≥2150 mm. Ši erdvė turi būti apšviesta bent 100 liuksų grindų lygyje. Lifto kabinoje įrengiami horizontalūs turėklai pagal visas kabinos sienas 850 – 950 mm aukštyje nuo grindų paviršiaus. Laisvas atstumas tarp kabinos sienos ir turėklo 35 – 45 mm. Lifto kabinos vidaus sienos neatspindinčios šviesos, matinės, kurios kontrastuoja su grindimis. Grindų paviršius tvirtas, neslidus, neatspindintis, matinis. Lifto kabinos viduje minmalus apšvietimas turėtų būti 100 liuksų grindų lygyje.

Avariniai įspėjimai turi atitikti ISO 4190-5 reikalavimus. Kabinoje turi būti įrengtas signalizaijos įtaisas (dvipusė ryšio sistema) ir prijungtas prie budinčio apsaugos punkto pagal reikalavimus:

1. Įrenginys turi užtikrinti balso ryšį abiem kryptimis su organizacija ar asmeniu atsakingu už pastato saugų naudojimą.
2. Įrenginys turi teikti keleiviams vaizdinę ir garsinę informaciją patvirtinančią, kad signalas išsiųstas, naudojant geltoną apšviestą varpelio formos simbolį. Taip pat informaciją, kad signalas užmegztas, naudojant žalią apšviestą simbolį pagal ISO 4190-5:2006, C.1.

Lifto valdymo įtaisai. Valdymo įtaisų ir signalų reikalavimai taikomi liftams, kurių nominali apkrova ≥ 630 kg ar didesnė. Valdymo įtaisai turi būti išdėstyti mažiausiai 500 mm atstumu, nuo bet kurio gretimo kampo ar sienos. Lifto kabinos valdikliai mažiausiai 400 mm atstumu nuo sienos. Valdikliai įrengiami 1100 mm aukštyje nuo grindų lygio. Valdikliai gali būti išdėstyti horizontaliai

arba vertikaliai. Valdiklių mygtukai turėtų būti 25×25 mm kvadratinės formos arba 30 mm diametro apvalūs mygtukai su iškiliomis raidėmis ir simboliais.

Visi prieinamų liftų techniniai reikalavimai turi atitikti ISO 4190-1. Visi valdymo įtaisai, signalai ir papildoma įranga turi atitikti ISO 4190-5.

5.2 KITI REIKALAVIMAI, KURIE NEIŠPILDOMI NEĮGALIŲJŲ SPECIFINIŲ POREIKIŲ TENKINIMO SPRENDINIAMS

ŽN WC

Pastate įrengiamas neįgaliesiems ir ribotos judėsenos asmenims pritaikytas WC. A tipo ŽN WC galimas persėdimas iš kairės ir iš dešinės pusės, praustuvo ir unitazo nekliudoma manevravimo erdvė, nepriklausomas vandens šaltinis su atskiru vandens čiaupu ir lanksčia žarna. Atskiro vandens čiaupo su lanksčia žarna įjungimo vieta turėtų būti pasiekiama ir sėdint ant unitazo. Abipus unitazo įrengti horizontalūs turėklai 200 – 300 mm aukštyje nuo unitazo sėdynės. Unitazo viršus įrengiamas 430-520 mm aukštyje, nuo grindų paviršiaus.

Praustuvas įrengiamas 750 – 850mm aukštyje nuo grindų paviršiaus, išsikišantis ne daugiau kaip 600mm. ŽN WC įrengtas trapas su vandens išbėgimo anga grindyse.

Visa kita įranga (rankšluosčiai, elektriniai rankų džiovintuvai, muilo dozatorius) įrengiami 800 – 1100mm aukštyje. ŽN pritaikytos WC durys atsidarančios į išorę.

Pagalbos iškvietimo signalizacija

ŽN WC įrengiamas pagalbos iškvietimo signalizacija. Tai yra raudona traukiamoji virvė su dviem 50 mm skersmens žiedais, kurių vienas nustatytas (800 – 1100) mm, kitas 100 mm aukštyje nuo grindų.

Iškilusis tekstas (brailio raštas)

Prie mokyklos paskirties pastato įrengiamo panduso turėklų iškilusis tekstas neprojektuojamas.

6. GAISRINĖ SAUGA

Gaisrinės saugos projekto pagrindinis tikslas, kad pastatas būtų pastatytas, suremontuotas iš tokių statybos produktų, kurių savybės per ekonomiškai pagrįstą statinio naudojimo trukmę užtikrintų esminius statinio reikalavimus.

Esminis statinio reikalavimas „Gaisrinė sauga“ nustato, kad kilus gaisrui:

- Pastato laikančiosios konstrukcijos tam tikrą laiką išlaikytų jas veikusias ir dėl gaisro atsiradusias apkrovas;
- Būtų ribojamas ugnies bei dūmų plitimas pastate;
- Būtų ribojamas gaisro plitimas į gretimus pastatus;
- Žmonės galėtų saugiai išeiti iš statinio ar būtų galima juos gelbėti kitomis priemonėmis;
- Veiktų aktyviosios gaisrinės saugos priemonės;
- Ugniagesiai gelbėtojai galėtų saugiai dirbti.

Gaisro kilimo ir ugnies bei dūmų plitimo ribojimo pastate tikslai:

- Sulėtinti gaisro įsiliepsnojimo greitį ir ugnies bei dūmų plitimą pastate, kad žmonės, esantys arčiau ir (arba) toliau nuo gaisro židinio, turėtų pakankamai laiko evakuotis;
- Sudaryti galimybes ugniagesiams gelbėtojams kontroliuoti gaisrą, kad jis nesiplėstų.

6.1 IŠEITIES DUOMENYS

Pavadinimas	Mato vienetas	Kiekis
Statinio funkcinė grupė	P.7.11. Mokslo paskirties pastatai	
Pastato plotas	m^2	7011,99
Pastato tūris	m^3	3 0272
Aukštis nuo gaisrinių automobilių privažiavimo prie pastato iki aukščiausio aukšto grindų altitudės	m	8,00
Pastato aukštis	m	11,0
Aukštų skaičius	vnt.	3
Žmonių skaičius (maksimalus) pastate: - iš jų rūsyje - iš jų pirmame aukšte - iš jų antrame aukšte - iš jų trečiame aukšte	vnt.	444 175 126 161 157
Statinio atsparumo ugniai laipsnis	I (Pirmas)	
Statinio gaisro apkrovos kategorija	3	
Kategorija pagal sprogimo ir gaisro pavojų	Pastatas pagal sprogimo ir gaisro pavojų nėra kategorizuojamas.	

Atliekant minėtus remonto darbus pastato gaisrinės saugos būklė nebloginama.

6.2 ATSTUMAI TARP STATINIŲ

Mažiausi priešgaisriniai atstumai nuo pastato iki kitų pastatų, priklausomai nuo atsparumo ugniai laipsnio pateikiami lentelėje:

Projektuojamo pastato atsparumas ugniai	**Atstumas, m, iki statinio, kurio ugniai atsparumo laipsnis yra**		
	I	II	III
I	8	8	10

Atsižvelgiant į remontuojamo pastato ir artimiausių pastatų atsparumo ugniai laipsnį išlaikomi norminiai priešgaisriniai atstumai tarp pastatų.

6.3 ATSPARUMO UGNIAI LAIPSNIS, STATINIO KONSTRUKCIJŲ GAISRINIO PAVOJINGUMO KLASĖS

Pastatas atsižvelgiant į jo tūrinius, planinius sprendinius, aukštingumą, paskirtį į jo konstrukcijų elementų atsparumą ugniai, priskiriamas I atsparumo ugniai laipsniui.

Pastato stogas $B_{ROOF}^{(t1)}$ degumo klasės.

Statinio atsparumo ugniai laipsnis nustatytas jo konstrukcinių elementų atsparumu ugniai.

Pagrindiniai kriterijai statybos produktų atsparumui ugniai apibūdinti yra geba išlaikyti apkrovas, vientisumą (sandarumą) ir izoliacines savybes.

Reikalavimai pastato statybinių konstrukcijų atsparumui ugniai bei statinio konstrukcijų gaisrinio pavojingumo klasėms, priklausomai nuo statybos produktų degumo klasių, iš kurių tos konstrukcijos pagamintos, pateikiami lentelėje.

Pasyvios gaisrinės saugos priemonės

Konstrukcijų ir jų elementų atsparumas ugniai

Statinių, statinių gaisrinių skyrių atsparumo ugniai laipsniai:

Statinio atsparumo ugniai laipsni	**Gaisro apkrovos kategorija**	**Statinio, statinio gaisrinio skyriaus konstrukcijų elementų (turinčių ugnies atskyrimo ir (ar) apsaugos funkcijas) atsparumas ugniai ne mažesnis kaip (min.)**						
		Gaisrinių skyrių atskyrimo sienos ir perdangos	**Laikančiosios konstrukcijos**	**Lauko siena**	**Aukštų, pastogės patalpų, rūsio perdangos**	**Stogai**	**Laiptinės**	
							Vidinės sienos	**Laiptatakiai ir aikštelės, laiptus laikančios dalys**
I	3	REI 90(1)	R 60(2)	EI 15	REI 45(2)	RE 20(2)	REI 60	RN

(1)Konstrukcijoms įrengti naudojami ne žemesni kaip A2-s3, d2 degumo klasės statybos produktai.

(2)Konstrukcijoms įrengti naudojami ne žemesnės kaip B-c3, d2 degumo klasės statybos produktai.

6.4 GAISRO PLITIMO RIBOJIMAS STATINIO KONSTRUKCIJŲ ELEMENTAIS

Gaisro plitimas ribojamas naudojant žemesnės degumo klasės statybos produktus, naudojamus statinio konstrukcijoms (išorinėms ir vidinėms), dengiant mažesnio gaisrinio pavojingumo statybos produktais.

Pastato konstrukcijoms ir jo apdailai numatoma naudoti tokius statybos produktus, kurie nedidintų, statinio gaisrinio pavojingumo.

Pastato vidinių sienų, lubų ir grindų paviršiams įrengti naudojami statybos produktai numatomi ne žemesnės degumo klasės kaip pateikiama žemiau esančioje lentelėje.

Statinio konstrukcijos ir patalpos		**Statybos produktų degumo klasė**	
Evakavimo(si) keliai (koridoriai, laiptinės, kitos patalpos ir pan.)		Sienos ir lubos	Grindys
	Iki 15 žmonių	C-s1	D_{FL}-s1

vertinami už evakuacinio išėjimo iš patalpos, kai jais evakuojasi:	Nuo 15 iki 50 žmonių	B-s1, d0	B_{FL}-s1
	50 ir daugiau žmonių	A2-s1, d0	$A2_{FL}$-s1
Patalpos:	Iki 15 žmonių	C-s1, d0	D_{FL}-s1
	Nuo 15 iki 50 žmonių	B-s1, d0	B_{FL}-s1
	Nuo 50 iki 600 žmonių	A2-s1, d0	B_{FL}-s1
Techninės nišos, šachtos, taip pat erdvės virš kabamųjų lubų ar po dvigubomis grindimis ir pan.		A2-s1, d0	$A2_{FL}$-s1
Rūsiai, patalpos paslaugoms teikti ir buitinėms reikmėms	Sienos ir lubos	B-s1, d0	
	Grindys	D_{FL}-s1	
	šildymo įrenginių, įrengiamų katilinėse, patalpų grindys	$A2_{FL}$-s1	

Pastabos:

(1) Sienų paviršiai iki 15 proc. kiekvieno paviršiaus plokštumos ploto atskirai gali būti dengiami statybos produktais, kuriems degumo reikalavimai netaikomi.

(2) Sienų paviršiai iki 30 proc. kiekvieno paviršiaus plokštumos ploto atskirai gali būti dengiami D-s2, d2 degumo klasės statybos produktais.

(4) arba B–s3, d2 degumo klasę atitinkančios konstrukcinės sistemos, kurioms įrengti naudojami ne žemesnės kaip D-s2, d0 degumo klasės statybos produktai

RN – Reikalavimai nekeliami.

6.5 STATINIO GAISRINIO SKYRIAUS SKAIČIAVIMAS

Siekiant apriboti gaisro plitimą ir pavojingus gaisro veiksnius, užtikrinti saugų žmonių išėjimą iš gaisro apimto pastato, palengvinti ugniagesių atliekamus gelbėjimo ir gesinimo veiksmus ir sumažinti gaisro žalą, pastatai suskirstomi į gaisrinius skyrius.

Gaisrinio skyriaus plotas yra didžiausias statinio aukšto, atskirto nustatyto atsparumo sienomis ir perdangomis plotas.

Gaisrinio skyriaus maksimalus plotas $\mathbf{F_g}$ nustatomas pagal formulę:

$$\mathbf{F_g = F_s \cdot G \cdot \cos(90 K_H)}$$

$\mathbf{F_s}$ **–** sąlyginis gaisrinio skyriaus plotas, priklausantis nuo statinio paskirties, [m²];

G – pastato gaisrinės saugos įvertinimo koeficientas, bendruoju atveju laikomas 1;

$\mathbf{K_H}$ – skaičiuojamojo aukščio koeficientas, $K_H = H/H_{abs}$;

$\mathbf{H_{abs}}$ – skaičiuojamoji altitudė, priklausanti nuo statinio paskirties, m;

H – aukštis nuo gaisrų gesinimo ir gelbėjimo automobilių privažiavimo prie statinio žemiausios paviršiaus altitudės, o kai gaisrų gesinimo ir gelbėjimo automobilių privažiavimo įrengti nebūtina, – nuo nešiojamųjų gaisrinių kopėčių pastatymo žemiausios paviršiaus altitudės iki statinio (gaisrinio skyriaus) aukščiausio aukšto (įskaitant mansardinį) grindų altitudės, m. Šis aukštis neturi viršyti skaičiuojamosios altitudės (Habs), m.

Gaisrinės saugos įvertinimo dalių koeficientų vertės:

Priemonės darančios įtaką gaisrinio skyriaus norminiam plotui	Gaisrinės saugos įvertinimo dalies koeficientai	Gaisrinės saugos įvertinimo dalinių koeficientų reikšmės
Artimiausia priešgaisrinės gelbėjimo tarnybos komanda yra mažesniu kaip 2 km atstumu arba, neatsižvelgiant į atstumą, kai vykimo iki objekto laikas neviršija 10 min.	G_3	0,27
Visose pastato patalpose įrengta adresinė gaisro aptikimo ir signalizavimo sistema	G_6	0,12

Pastaba. G3 koeficiento taikymo pagrindas Šiaulių APGV Kelmės PGT 2017-06-07 raštas Nr. S1-3-40.

Gaisrinių skyrių skaičiavimo vertės:

Statinio grupė	Gaisrinio skyriaus plotas	F_g, m^2	F_s, m^2	G	H, m	H_{abs}, m
P.2.11	7932	6000	2000	1,39	8,00	40

Remontuojamas pastatas neviršija apskaičiuoto maksimalaus gaisrinio skyriaus ploto, pastatas sudaro vieną gaisrinį skyrių.

7. BENDROSIOS PASTABOS

Bet kurios priemonės įgyvendinimo darbai turi būti atlikti iki galo – remontuoto, pastato dalis turi būti tinkama tolimesnei eksploatacijai. Po remonto, neturi pablogėti kitų pastato dalių ir teritorijos elementų eksploatacijos savybės, jie turi būti palikti tokioje pat būklėje, kurioje buvo iki darbų pradžios. Rangovams prieš pateikiant kainos pasiūlymą, tikslinga atlikti objekto apžiūrą ir įvertinti visus planuojamus darbus.

Sąnaudų kiekių žiniaraščiai - projekto dalių sprendiniuose numatytų statybos produktų, įrenginių ir statybos darbų neto (statinio, jo elementų baigtinių darbų kiekiai atitinkamais matavimo vienetais) kiekiai.

Resursų poreikio žiniaraščiai sudaromi pagal darbo, medžiagų (gaminių) ir mechanizmų (mašinų ir kitos įrangos eksploatacijos) normatyvines sąnaudas bei projektuose apskaičiuotus darbų kiekius. Jeigu iš anksto negalima tiksliai apskaičiuoti darbų kiekių (restauravimo darbai, požeminių tinklų pakeitimo darbai ir pan.), žiniaraštyje nurodomi prognozuojami arba apytikriai darbų ir numatomų resursų kiekiai.

Medžiagų ir gaminių sąnaudų normos apskaičiuojamos su įvertintomis pataisomis dėl objektyviai susidarančių gamybos atliekų ar natūralių netekčių.

Pastato remontui naudojami statybos produktai turi atitikti jo techninės specifikacijas (standartuose, techniniuose liudijimuose) ir pastato techninio projekto techninėse specifikacijose pateiktus statybos produktų degumo ir atsparumo ugniai reikalavimus.

TECHNINĖS SPECIFIKACIJOS

1. BENDRIEJI NURODYMAI

Visas objekte vykdomų darbų kompleksas turi atitikti normatyvinius statybos techninius dokumentus :

- Statybos techninius reglamentus (STR), statybos taisykles (TS), Lietuvos standartus (LST), techninius liudijimus (TL).

Aukščiau išvardintų dokumentų reikalavimai apima tokias statybos sritis :

- statybos darbų organizavimą;
- statybos paruošiamuosius darbus;
- visų rūšių statybos aikštelėje vykdomus statybos ir montavimo darbus, izoliacijos ir apdailos darbus;

Šis techninių specifikacijų (toliau TS) skyrius turi būti nagrinėjamas kartu su projekto dalies aiškinamuoju raštu ir darbų kiekių žiniaraščiais.

Pastatytam statiniui Statybos įstatyme nustatytais atvejais išduodamas statybos užbaigimo aktas arba patvirtinama deklaracija apie statybos užbaigimą, Techninio darbo projekto technines specifikacijas pažymint žyma „Taip pastatyta“. Paslėptų darbų priėmime turi dalyvauti projektuotojų atstovai, techninė priežiūra, rangovas, suinteresuotų institucijų atstovai.

2. NORMATYVINIAI DOKUMENTAI

Eil. Nr.	Dokumento žymuo	Pavadinimas
1.		Lietuvos Respublikos Statybos įstatymas. 2017 m. sausio 1 d.
2.		Lietuvos Respublikos Architektūros įstatymas 2017-11-01
3.		Architektūros paslaugų teikėjų etikos kodeksas 2016-04-22
4.		Lietuvos Respublikos investicijų įstatymas 2025-05-01 – 2025-10-31
5.		Lietuvos Respublikos krizių valdymo ir civilinės saugos įstatymas 2024-11-15
6.		Lietuvos Respublikos asmens su negalia teisių apsaugos pagrindų įstatymu 2024-01-01 – 2025-12-31
7.	ISO 21542:2011	„Pastatų statyba. Užstatytos aplinkos prieinamumas ir naudojamumas“
8.	ISO 23599:2012	„Pagalbinės priemonės neregiams ir silpnaregiams. Taktiliniai vaikščiojamojo paviršiaus indikatoriai“

9.	LST 1516	„Statinio projektas. Bendrieji įforminimo reikalavimai“
10.		Lietuvos Respublikos Aplinkos apsaugos įstatymas
11.		Lietuvos Respublikos atliekų tvarkymo įstatymas
12.		Lietuvos Respublikos viešųjų pirkimų įstatymas
13.		Lietuvos Respublikos Nekilnojamojo kultūros paveldo apsaugos įstatymas
14.		Lietuvos Respublikos nekilnojamojo turto registro įstatymas
15.		Lietuvos Respublikos elektros energetikos įstatymas
16.		Lietuvos Respublikos civilinis kodeksas
17.		Lietuvos Respublikos autorių teisių ir gretutinių teisių įstatymas
18.	STR 1.01.02:2016	Normatyviniai statybos techniniai dokumentai 2024-05-01
19.	STR 1.04.04:2017	Statinio projektavimas, projekto ekspertizė 2024-11-01
20.	STR 1.01.03:2017	Statinių klasifikavimas 2025-05-21
21.	STR 1.01.08:2002	Statinio statybos rūšys 2024-11-01
22.	STR 1.05.01:2017	Statybą leidžiantys dokumentai. Statybos užbaigimas. Statybos sustabdymas. Savavališkos statybos padarinių šalinimas. Statybos pagal neteisėtai išduotą statybą leidžiantį dokumentą padarinių šalinimas 2024-11-08
23.	STR 1.03.01:2016	Statybiniai tyrimai. Statinio avarija 2023-04-12
24.	STR 1.02.01:2017	Statybos dalyvių atestavimo ir teisės pripažinimo tvarkos aprašas 2024-11-23
25.	STR 1.06.01:2016	Statybos darbai. Statinio statybos priežiūra 2025-05-01
26.	STR 2.01.01(2):1999	Esminiai statinio reikalavimai. Gaisrinė sauga
27.	STR 2.01.01(3):1999	Esminiai statinio reikalavimai. Higiena, sveikata, aplinkos apsauga 2002-11-09
28.	STR 2.01.01(4):2008	Esminiai statinio reikalavimai. Naudojimo sauga.
29.	STR 2.01.01(5):2008	Esminis statinio reikalavimas. Apsauga nuo triukšmo.
30.	STR 2.01.01(6):2008	Esminis statinio reikalavimas. Energijos taupymas ir šilumos išsaugojimas.
31.	STR 2.01.02:2016	Pastatų energinio naudingumo projektavimas ir sertifikavimas 2024-05-01
32.	STR 2.01.07:2003	Pastatų vidaus ir išorės aplinkos apsauga nuo triukšmo 2024-11-01
33.	STR 2.09.02:2005	Šildymas, vėdinimas ir oro kondicionavimas 2025-01-01
34.	STR 1.01.04:2015	Statybos produktų, neturinčių darniųjų techninių specifikacijų, eksploatacinių savybių pastovumo vertinimas, tikrinimas ir deklaravimas. Bandymų laboratorijų ir sertifikavimo įstaigų paskyrimas. Nacionaliniai techniniai įvertinimai ir techninio vertinimo įstaigų paskyrimas ir paskelbimas 2023-06-09
35.	STR 1.07.03:2017	Statinių techninės ir naudojimo priežiūros tvarka. Naujų nekilnojamo turto kadastro objektų formavimo tvarka (2025-01-01 – 2025-10-31)
36.	STR 2.05.04:2003	Poveikiai ir apkrovos
37.	STR 2.03.01:2019	Statinių prieinamumas 2023-06-09
38.	STR 2.01.12:2024	Statybų klimatologija

39.	HN 47:2011	Asmens sveikatos priežiūros įstaigos: bendrieji sveikatos saugos reikalavimai
40.	HN 30:2009	Infragarsas ir žemo dažnio garsai: ribiniai dydžiai gyvenamuosiuose ir visuomeninės paskirties pastatuose
41.	(ES) 2024/3110	Europos parlamento ir tarybos reglamentas, kuriuo nustatomos suderintos statybos produktų rinkodaros taisyklės.
42.		Bendrosios gaisrinės saugos taisyklės. Priešgaisrinės apsaugos ir gelbėjimo departamento prie Vidaus reikalų ministerijos direktoriaus 2005 m. vasario 18 d. įsakymas Nr. 64 (Žin., 2005, Nr. 26-852).
43.		Kiti.

3. APDAILOS DARBAI

3.1 BENDRIEJI DUOMENYS

Apdailos darbus sudaro pastato vidaus atitvarų paviršių tinkavimo, metalinių konstrukcijų, vamzdynų ir kt. konstrukcijų aptaisymo gipso kartonu, gipso kartono pertvarų įrengimo, dengimo plytelėmis, sienų gruntavimo, dažymo, grindų ir pakabinamų lubų įrengimo darbai.

Be to, apdailoms darbams priskiriami esamos pastato apdailos ir atskirų elementų rekonstrukcijos, bei specialieji interjero paruošiamieji darbai.

Apdailos darbai turi būti atliekami esant teigiamai ($>10^0$ C) aplinkos temperatūrai, kai oro drėgnumas nedidesnis kaip 60 %. Sienų, pertvarų, lubų ir grindų apdailos darbai atliekami hermetiškai užsandarinus angas inžinerinių tinklų praėjimo vietose.

Paviršių, kurių vietose bus montuojami sanitarinių-techninių sistemų prietaisai apdaila turi būti įvykdyta iki jų montažo.

Paviršiaus medžiagos turi dengti aptariamą paviršių pilnai iki gretimai esančių, pvz., lubų ir pertvarų, nebent brėžiniuose būtų nurodyta kitaip. Sienų paviršiai už tvirtinimų turi būti apdailinti tokiu pačiu būdu, kaip ir likusioji sienos dalis, o tik vėliau montuoti įvairius tvirtinimus.

Paviršiaus konstrukcijos ir pagrindinės apdailos dangos yra nurodytos brėžiniuose, apdailos lentelėse.

Atliekant apdailos darbus būtina laikytis darbų vykdymo eiliškumo. Jei kokia nors darbų operacija nėra aprašyta specifikacijose ar sąnaudų žiniaraščiuose, bet paprastai įeina į pilną darbų atlikimą, ji turi būti atlikta be atskiros kompensacijos.

3.2 TINKAVIMO DARBAI

Techninė specifikacija apima pilną sienų, langų angokraščių ar kitų paviršių tinkavimo darbų įrengimą, įskaitant pagrindų paruošimą.

Medžiagos

Portlandcementas naudojamas toks pats kaip ir betonavimo darbams ir turi atitikti gamintojui keliamus reikalavimus.

Smėlis turi būti aštriabriaunis kalnų arba karjerų; gerai išplautas švariu gėlu vandeniu. Dulkių, molio ir dumblo dalelių turi būti

ne daugiau 3 % pagal masę, iš jų molio mažiau kaip 0,5 % pagal masę. Kitų pašalinių priemaišų negali būti.

Paruošiamajam ir išlyginamajam tinko sluoksniams:
- grūdelių didumas < 2,0mm;
- tirpių sieros junginių kiekis < 2 %.

Dengiamajam tinko sluoksniui:
Dokumento žymuo Lapas Lapų Laida
SS1940-01-TDP-SA/SK.TS 15 19 0
- grūdelių didumas < 0,5mm;
- tirpių sieros junginių kiekis < 2 %.

Kalkės:
- turi būti gerai išdegtos - CO2 < 6 %;
- negesiu grūdelių kiekis < 11 %;
- gesinimo laikas 8 - 25 minutės.

Kalkių tešlos naudojamos skiediniams: tankis - 1400 kg/m3.

Metalinis tinklas turi būti apie 10x10mm dydžio akučių plonavielio metalo (vielos storis 0,9 1,2mm), galvanizuotas ir tvirtinamas galvanizuotomis sankabomis.

Tinko skiediniai:

Paruošiamojo ir išlyginamojo sluoksnių skiedinių sudėtis tūrio dalimis

Skiedinio paskirtis	Cementas: kalkės: smėlis:
Vidiniams paviršiams:	
- sienoms ir pertvaroms iš plytų, kai santykinis oro drėgnumas < 60 %;	1:4:12
- sienoms ir pertvaroms iš plytų, kai santykinis oro drėgnumas > 60 %;	1:1:6
Išoriniams paviršiams:	
- mūriniams	1:0,7:3-5
- cokoliui, juostoms	1:0,3:5,5

Dengiamojo sluoksnio skiedinio sudėtis 2 tipo tinkui tūrio dalimis

Skiedinio paskirtis	Cementas: kalkės: smėlis:
Mūrinėms sienoms ir pertvaroms	1:1:2 - 4
Juostoms, luboms	1:1:2

Skiediniai turi atitikti šiuos reikalavimus:

Techniniai reikalavimai skiediniams	Leistini ribiniai nuokrypiai, mm	Kontrolė
Tinko skiediniai negali turėti nuosėdų ant tinklo akutėmis mm:		Periodinis matavimas
- skirti gruntui – 2,5	-	
- dengiamajam sluoksniui – 2,0	-	Bandant standartiniu konusu
Tinkuojant mechanizuotu būdu, skiedinys paruošiamajam sluoksniui turi būti 9 – 14 cm slankumo; išlyginamajam ir dengiamajam 7 – 8 cm		
Išsisluoksniavimas < 15%		
Vandens išlaikymas >90%		

Sukibimo stiprumas, MPa: - vidaus darbams > 0,1 - išorės > 0,4 Dengiamojo sluoksnio užpildų stambumas mm: - marmuro, granito, stambaus smėlio grūdeliai – 2 - kvarcinio smėlio – 0,5 - marmuro miltų – 0,25 Terazitinių skiedinių užpildo stambumas mm: - smulkaus – 1 - vidutinio -2 – 2,5 - stambaus – 4 Glaisto: - sukibimo stiprumas, MPa: Po 24 h > 0,1 Po 72 h > 0,2	- 10% 10% + 3 mm + 1,5 mm + 0,25 mm + 1 mm + 1,5 mm + 1,5 mm	Laboratorijoje 3 matavimai 50 – 70 m^2 paviršiaus Periodinis matavimas Periodinis matavimas

Stipris gniuždant, cemento skiedinio sudėtis

Sąlyginė skiedinio markė	Skiedinio stiprio gniuždant markė pagal LST 1346:1997	Sudėtis tūrio dalimis (cementas: smėlis)	Portlandcementas M 400		Smėlis 0/2 frakcijos	
			Kg	1	Kg	1
M 50	S 5	1:6,7	180	164	1600	1090
M 100	S 10	1:4,2	270	246	1510	1035
M 150	S 15	1:3,0	360	328	1450	993
M 200	S 20	1:2,5	400	400	1420	973
M 300	S 30	1:2,0	472	472	1390	952

Cemento kalkių – skiedinių sudėtis

Sąlyginė skiedinio markė	Skiedinio stiprio gniuždant markė pagal LST 1346:1997	Sudėtis tūrio dalimis (cementas: smėlis)	Portlandcementas M 400		Kalkių tešla		Smėlis 0/2 frakcijos	
			Kg	1	Kg	1	Kg	1
M 50	S 5	1:1,27:7,2	150	136	230	165	1440	985
M 75	S 7,5	1:0,7:5,6	190	173	160	130	1420	975
M 100	S 10	1:0,5:4,5	240	218	140	100	1390	966

Reikalavimai tinkavimo darbams

Techniniai reikalavimai sluoksniams:	Kontrolė
Leistinas tinko storis, mm: - iki 20 Leistinas kiekvieno sluoksnio storis daugiasluoksniam tinkui, mm: - mūrinio, betoninio paviršiaus aptaškymo, cementinio skiedinio išlyginamojo sluoksnio - kalkinio skiedinio išlyginamojo sluoksnio - dekoratyvinio dengiamojo sluoksnio	Matuojama 5 kartus 70-100 m^2 paviršiaus arba vienoje patalpoje mažesniame plote, kur matomos nuokrypos - iki 5 mm; - iki 7 mm; - iki 7 mm;

- dengiamojo sluoksnio pagerintam tinkui	- iki 2 mm;

Paviršių paruošimas

Nuo paruošto tinkavimo paviršiaus turi būti kruopščiai nuvalytos dulkės, panaikintos riebalų ir bitumo dėmės ir paviršius gerai sudrėkintas. Išsikišusios architektūrinės detalės, metaliniai paviršiai ir paviršiai, kuriuos reikia tinkuoti storesniu kaip 20mm tinku, aptaisomi metaliniu tinklu.

Glotnus betoniniai paviršiai išraižomi, kapojami arba kitaip šiurkštinami. Mūrinių sienų ir pertvarų siūlės turi būti neužpildytos skiediniu per 10 – 15mm.

Tinkavimas

Paprastą tinką sudaro paruošiamasis ir išlyginamasis sluoksnis, kurie užkrečiami ant paviršiaus. Dengiamasis sluoksnis padaromas užtrinant. Bendras tinko storis ne daugiau 12mm.

Leistini nuokrypiai paviršiams

Nukrypimo pavadinimas	Leistini ribiniai nuokrypiai, mm	Kontrolė
1	2	3
Nuokrypiai nuo vertikalės ir horizontalės: - 1-am metrui - visam patalpos aukščiui ar ilgiui	 1 5	5 matavimai kontroline 2-jų metrų ilgio matuokle 50 - 70 m^2 paviršiaus arba mažesniame plote, kur matomi nukrypimai (ilgio elementams – 5 matavimai 35 – 40 metrų ilgio)
Kreivų paviršių spindulio nukrypimai nuo projektinio (tikrinama lekalu).	5	
Angokraščių, piliastrų, stulpų, kampų, įdubų nukrypimai nuo vertikalės ir horizontalės: - 1-am metrui - vienam elementui	 1 3	5 matavimai kontroline 2-jų metrų ilgio matuokle 50 - 70 m^2 paviršiaus arba mažesniame plote, kur matomi nukrypimai (ilgio elementams – 5 matavimai 35 – 40 metrų ilgio)
Tinkuoto angokraščio pločio nuo projektinio	<2	
Juostų nuo tiesios linijos tarp dviejų kampų ar užkarpų	<2	5 matavimai kontroline 2-jų metrų ilgio matuokle 50 - 70 m^2 paviršiaus arba mažesniame plote, kur matomi nukrypimai (ilgio elementams – 5 matavimai 35 – 40 metrų ilgio)
Leistinas tinkuotų ir glaistytų paviršių drėgnumas	< 8 %	Matuojama 3 kartus 10 m^2 paviršiaus

3.3 GLAISTYMO DARBAI

Techninė specifikacija apima pilną sienų, lubų ar kitų paviršių glaistymo darbus, įskaitant pagrindų paruošimą, glaistyto paviršiaus šlifavimą.

Betono ir tinkuotiems paviršiams išlyginti prieš dažant naudoti glaistą kuris būrų suderinamas su akrilo latekso dažais.

Pagal išvaizdą glaistas turi būti vienalytis, be varškėjimo požymių ir mechaninių priemaišų. Glaisto spalva gali būti nuo baltos iki rusvai gelsvos, kartais pilkšvos spalvos.

Glaistas turi būti smulkus. Glaistas neturi susitraukti. Džiūvant (0,3 - 0,5)mm storio glaisto sluoksnyje neturi atsirasti įtrūkimų.

Glaistas neturi temptis ir velti glaistyklės, gerai lipti prie gruntuoto paviršiaus. Nuglaistytas išdžiuvęs paviršius, šiek tiek patrynus, neturi teptis.

Vidinei apdailai skirtas glaistas turi būti lengvai šlifuojamas. Išdžiuvęs glaisto sluoksnis šlifuojant neturi lipti prie švitrinio popieriaus.

Glaisto techniniai rodikliai turi atitikti lentelėje nurodytus reikalavimus:

Eil. Nr.	Rodiklio pavadinimas	Norma glaisto tipui						
		Vidinės apdailos glaistas (V)						Bandymų metodas
		A	AK	K	L	AD	PM	
1.	Slankus (18 ± 2) °C temperatūroje, cm	-	6-8	6-8	7-10	7-10	6-8	LST 1413.1
2.	Džiūvimo laikas (18 ± 2) °C temperatūroje, h ne daugiau kaip	20	8	4	5	5	5	8.3 p.
3.	Riebalinių medžiagų kiekis, %, ne mažiau kaip	4,0	2,0	-	2,0	-	-	8.7 p.
4.	Sausųjų medžiagų kiekis, %, ne mažiau kaip	-	-	-	-	-	-	8.9 p.

Paviršiaus paruošimui, vadovautis glaisto gamintojo pateiktomis instrukcijomis, skirtomis glaistomo paviršiaus paruošimui bei glaisto panaudojimui. Bendruoju atveju paviršius turi būti švarus, nuvalytas.

3.4 DAŽYMO DARBAI

3.4.1 BENDRIEJI DUOMENYS

Prieš pradėdamas darbus, dažymo darbų Rangovas privalo atlikti bandomojo dažymo pavyzdžius. Šiuos pavyzdžius naudoti kaip etalonus.

Visiems dažymo darbams reikalaujama penkerių (5) metų garantija, pradedant nuo objekto pridavimo eksploatacijai datos. Visus įmanomus dažymo darbus, įtrauktus pagal šią garantiją, turi atlikti dažymo darbų Rangovas, kuris taip pat atsakingas už visas su dažymu susijusias išlaidas. Jei reikia, nekokybiškai nudažyti arba pažeisti paviršiai turi būti ištaisyti atnaujinant visą dažų paviršių.

Rangovas prižiūri dažymo darbų tvarką pagal statybos darbų sekos eigą.

Rangovas turi samdyti patyrusius prižiūrėtojus ir kvalifikuotą personalą. Naudojami darbo metodai turi tikti naudojamoms dažymo medžiagoms. Atliekant darbą, reikia atsižvelgti į visus faktorius, turinčius įtaką darbo rezultatams, pvz. oro sąlygas, oro temperatūrą, dažomo paviršiaus ir jo pagrindo drėgnumą, dulkėtumą ir galimybę iškraustyti dažytinas patalpas, bei visa tai registruoti į statybos darbų žurnalą.

Užbaigus darbus, Rangovas turi pateikti Užsakovui dokumentaciją, kurioje būtų nurodyti naudotų medžiagų pavadinimai, gamybos vieta, spalvų kodai ir priežiūros instrukcijos bei galimi kokybės liudijimai.

Rangovas atsakingas už tinkamą darbų vykdymą.

Visi dažyti paviršiai turi atitikti patvirtintus etalonus.

3.4.2 PAVIRŠIŲ PARUOŠIMAS

Visi paviršiai turi būti vientisi, švarūs, sausi ir lygūs. Tinkuotų paviršių drėgnumas < 8 % betoninių ir gelžbetoninių < 4-6 % , medinių < 12 %. Dažomos patalpos temperatūra >8^0 C, santykinis oro drėgnumas < 70 %.

Tinkuotų ir betoninių paviršių plyšiai išrievėjami ir užtaisomi skiediniu, paviršiai lyginami, svidinami. Po to paviršiai gruntuojami, glaistomi ir svidinami (šlifuojami).

Paruošti paviršiai prieš dažant turi būti gruntuojami pagal technologiją nurodytą gamintojo instrukcijoje.

Grunto dangos turi gerai įsigerti į paviršių, sujungimus, kampus ir kitas vietas, kur galimas drėgmės susikaupimas.

Kiekvieno sluoksnio danga turi pilnai išdžiūti, prieš dedant sekančią, dengiamasis sluoksnis nedaromas, kol techninės priežiūros inžinierius nepatvirtina.

Jeigu kitaip nenurodyta, turi būti dažoma 2 sluoksniais ant paruošiamojo grunto sluoksnio.

3.4.3 MEDŽIAGOS

Bet kurios sandaros gruntinis, išlyginamasis bei apdailinis dažų sluoksniai turi būti iš vieno gamintojo. Medžiagos turi būti tiekiamos į statybos aikštelę paruoštos naudojimui. Jos pristatomos užantspauduotose konteineriuose su tokia informacija:

- gamintojo rekvizitai;
- medžiagos pavadinimas ir savybės;
- pritaikymo sritys;
- reikalavimai paviršiams, skiediklio tipui, dažymo būdui;
- spalvos nuoroda pagal Europos standartus;
- siuntos numeris ir pagaminimo data.

Dažai turi gerai prasiskiesti, gerai ir tolygiai dengti paviršių.

3.4.4 DAŽAI

Akrilo emulsiniai dažai. Dažai skirti vidaus cementinius, cementinius – kalkinius tinkuotus, gipsinius glaistytus, gipso kartono plokščių paviršius. Pralaidūs vandens garams, pusiau matiniai, akriliniai. Jie turi būti atsparūs plovimui (5000 šveitimų ciklas), valymo priemonių, chemikalų poveikiui ir drėgmei. Savybių turi nekeisti 10 metų.

3.4.5 DAŽYMO BŪDAS

Jis turi būti parenkamas pagal darbų vietą ir pagal gamintojų nurodymus.

Dažymas teptuku atliekamas taip, kad paviršiaus dengiamajame sluoksnyje nesimatytų teptuko žymių.

Voleliu dažoma tik lygiuose apribotuose plotuose patalpų viduje.

Purškimas galimas, jei gretimi paviršiai gerai uždengti.

Dažoma pagal nurodytą spalvų skalę.

3.4.6 DARBŲ VYKDYMAS

Darbų atlikimo eiliškumas, ruošiant ir dažant vidaus patalpų paviršius akriliniais dažais.

Technologinė operacija	Aukštos kokybės
Valymas	+
Išlyginimas	+
Plyšių rievėjimas	+
Pirminis gruntavimas	+
Dalinis glaistymas	+
Užglaistytų vietų šlifavimas	+
Pirminis ištisinis glaistymas	+
Svidinimas	+
Antrasis gruntavimas	+
Svidinimas	+
Trečiasis gruntavimas (su dažų pasluoksniu)	+
Dažymas	+
Tapnojimas	+

Rangovas neatleidžiamas nuo atsakomybės už tinkamą darbų vykdymą. Visi dažyti paviršiai turi atitikti bandomojo dažymo pavyzdžius ar patvirtintus etalonus.

Reikalavimai dangos sluoksniams:

Techniniai reikalavimai	Ribiniai nuokrypiai, mm	Kontrolė
Dažų dangos sluoksnių leidžiamas storis: Glaisto – 0,5 mm Dažų sluoksnio – 25 μm	1,5	5 matavimai 50 – 70 m^2 paviršiaus arba mažesnis paviršius su matomais defektais

Kiekvieno sluoksnio paviršiai turi būti lygūs, be nuotėkų. Dažų sluoksnis turi būti tvirtai ir tolygiai sukibęs su dengiamuoju paviršiumi. Dažytų paviršių kokybė turi būti vertinama tik dažams visiškai išdžiūvus.

Reikalavimai užbaigtam paviršiui:

Techniniai reikalavimai	Leistini nuokrypiai, mm	Kontrolės būdai
Paviršiai padengti dažais turi būti vieno tono, be juostų, dėmių, nuotėkų, purslų ir ištrintų vietų		
Vietiniai ištaisymai 3m atstumu nuo paviršiaus neturi būti matomi	-	Vizualinė apžiūra
Negali būti išsisluoksniavimo pūslių, raukšlių, dažų kruopelių, nelygumų, teptuko ar volelio žymių, neturi prasišviesti apatiniai dažų sluoksniai		
Pridėjus prie išdžiūvusio dažyto paviršiaus tamponą ir juo perbraukus ant jo neturi likti dažų žymių	-	Vizualinė apžiūra
Dviejų skirtingų spalvų paviršių sandūros linijos kreivumas atskiruose ruožuose	2	Matuojant liniuote
Dažytų paviršių skiriamųjų juostelių (apvadų) linijų kreivumas ar gretimo kitos spalvos paviršiaus uždažymas (1m ilgio ruože)	1	Matuojant liniuote

4. PVC DURYS, LANGAI

4.1 BENDRIEJI DUOMENYS

Gaminant ir montuojant langus, duris ar vitrinas įvertinami šilumos pralaidumo, oro garso izoliavimo, atsparumo vėjo apkrovai, vandens nepralaidumo, oro skverbties, mechaninio atsparumo, stiprumo, atsparumo įsilaužimui, įstiklinimo, saulės šilumą ribojančio stiklo naudojimo, natūralaus apšviestumo poreikio įvertinimo, ženklinimo ir montavimo pastatuose reikalavimai.

Langai pastatuose turi būti montuojami pagal gamintojo instrukcijas. Šiose instrukcijose turi būti įvertintas vandens garus izoliuojančio, hidroizoliacinio, termoizoliacinio ir oro garsą izoliuojančio sluoksnių įrengimo staktos perimetru poreikis priklausomai nuo montavimo būdo ir panaudotų medžiagų.

Langai turi būti gaminami pagal LST L 1514:2004 standarto ir darbo brėžinių, patvirtintų nustatyta tvarka, reikalavimus.

Langų šilumos perdavimo koeficientas turi atitikti nurodytą STR 2.04.01:2018 pastatų atitvarų norminį šilumos perdavimo koeficientą.

Langų garso izoliavimo rodiklis turi atitikti LST L 1514:2004 reikalavimus.

4.2 MEDŽIAGOS

Pagrindiniai reikalavimai keliami vitrinos konstrukcijoms:

- Vitrina turi būti pagaminta iš PVC neperšąlančio Lietuvos klimato sąlygose, ilgaamžio profilio su standumo intarpais.
- Vitrinos stiklinimas – 2 stiklai su vienu selektyviniu stiklu. Stiklai turi būti suklijuoti į stiklo paketą su inertiniu dujų užpildu.
- Profilių gamintojas turi nustatyti garantijas ne mažiau 15 metų.
- Profilių gamintojas privalo sužymėti profilius nurodydamas ant jų savo pavadinimą arba firmos pavadinimo sutrumpinimą (žymę) bei profilio pagaminimo datą.
- PVC profilių storis nemažesnis kaip 74mm pločio.
- PVC profilių sutvirtinimo armatūra – metalinė, atspari korozijai.
- Vitrinos gamybai naudojamo PVC profilio matomų išorinių sienelių storis – ne mažesnis kaip 2,80 mm., nematomų išorinių sienelių storis – ne mažesnis kaip 2,50 mm.
- Vitrina turi būti armuota visu perimetru cinkuoto plieno profiliais, kurių sienelės storis – ne mažesnis kaip 1,50 mm.
- PVC profiliai ir sandarinimo medžiagos neturi būti radioaktyvūs, turi neišskirti į aplinką sveikatai potencialiai pavojingų medžiagų bei privalo atitikti LR Sveikatos Apsaugos ministerijos ne maisto prekėms keliamus reikalavimus.
- PVC vitrinos profilių liepsnos plitimo indeksas turi atitikti galiojančių normatyvinių dokumentų reikalavimus.
- Bendras langų projektinis šilumos perdavimo koeficientas $U \leq 1{,}40$ W/m^2 K.
- Vitrinos furnitūra (apkaustai) – metalinė, atspari korozijai pagaminta DIN EN ISO 9001
- Vitrinos profiliai turi būti sandarinami dviem tarpinėmis, iš kurių viena turi būti centrinio tipo.
- PVC vitrina privalo būti nepralaidi vandeniui (pagal EN 1027), kai oro slėgis $\Delta\rho$ yra iki 150 Pa.
- PVC langų kampinių sujungimo stiprio riba turi būti:
- Staktoms, ne mažiau 5700 N;

- Varčioms, ne mažiau 4800 N;
- Langų garso izoliavimo rodiklis pagal LST EN 180140-3:1998 ir LST EN ISO 717-1:1999 R_w (C, C_{tr}) turi būti ne mažesnis nei 33 (-2, -6) dB.
- Varstomų langų dalių varstymas fiksuojamas 3 – imis padėtimis (atidarymas, atvertimas, mikroventiliacija).

4.3 DARBŲ VYKDYMAS

1. Tvirtinamas angoje.

Galimi keli staktos tvirtinimo būdai:

A) naudojant specialias tvirtinimo plokštes.

- staktos tvirtinimui naudojamos cinkuotos plieno plokštės;
- tvirtinimo plokštės pritvirtinamos prie gaminio staktos;
- prieš įstatant gaminį į angą, išlyginamas angos pagrindas horizontalioje plokštumoje. Išlyginimui naudojamas PVC arba impregnuotos medinės kaladėlės;
- gaminys su pritvirtintomis plokštelėmis įstatomas į angą. Angos pagrindą išlyginančios kaladėlės turi būti po staktos kampais;
- mediniais pleištais stakta įtvirtinama angoje ir išlyginama horizontaliojeir vertikalioje plokštumose. Atkreipti dėmesį, kad pleištai netrukdytų atidaryti įtvirtinto gaminio varčią;
- kai stakta yra teisingoje padėtyje tvirtinimo plokštelės prilenkiamos prie angokraščio ir pritvirtinamos 8mm diametro mūrvinėmis, medvarščiais. Skirtingose angose gali būti naudojami skirtingi varžtai.

B) naudojant inkaravimo varžtus.

- per lango staktos profilį išgręžiamos kiaurymės inkaravimo varžtams. Inkaravimo varžtų ir kiaurymių diametras turi būti vienodas (standartiniams gaminiams rekomenduojamas 10 mm. diametras);
- gaminys įstatomas ir išlyginamas angoje;
- kai stakta yra teisingoje padėtyje per kiaurymes staktoje į mūrą gręžiamos skylės. Reikia atkreipti dėmesį, kad inkaravimo varžtų ir skylių mūre diametrai būtų tie patys, o išgręžtų mūre skylių gylis nebūtų per mažas;
- per kiaurymes staktoje į mūrą įsukami inkaravimo varžtai ir priveržiama stakta. Reikia atkreipti dėmesį, kad varžtai būtų pilnai įkalti, o jų veržimo metu nebūtų deformuojama (pertempiama) staktos profilis;
- angokraščiai turi atlaikyti inkaravimo varžto išsiplėtimo jėgą.

2. Atliekamas varstymo mechanizmo reguliavimas.

- gaminių varstymui gali būti naudojama skirtingų firmų furnitūra (apkaustai). Dėl apkaustų reguliavimo technologijos teirautis jų gamybos arba prekybos įmonėse. Jeigu reguliavimo atlikti neįmanoma, patikrinti ar gaminys yra teisingoje padėtyje. Esant neteisingai staktos padėčiai, lango įstatymą pakartoti.

3. Atliekamas tarpo tarp staktos ir angos sandarinimas.

- angos sandarinimą rekomenduojama atlikti tam skirtais sandarikliais (putų poliuretanu arba akmens ar stiklo vatos intarpais su polietileno plėvelės apvalkalu);
- skirtingų sandariklių savybės yra skirtingos, todėl dėl jų teisingo parinkimo ir naudojimo reikia konsultuotis su gamintojais ar tiekėjais. Reikia atkreipti dėmesį, kad besiplečiantis sandariklis

nedeformuotų staktos. Tvirtinant staktą tvirtinimo plokštelėmis (A būdas) rekomenduojama staktą iš vidinės pusės papildomai įveržti mediniais įtvarais visom kryptim;

- sustingus sandarikliui pašalinti įtvirtinimo pleištus ir galutinai užsandarinti pleištų vietas. Pilnai sustingus sandarikliui, pašalinti staktų įveržimo įtvarus.

4. Atliekamas galutinis varstymo mechanizmo reguliavimas.

- nustačius, kad varstymo mechanizmas veikia sunkiai arba užstringa, patikrinti ar nėra staktos deformacijų. Esant staktos deformacijoms, pašalinti deformavimacijų priežastį arba atlikti pakartotiną gaminio montavimą.

5. Atliekamas angos hermetizavimas.

- angos hermetizavimas atliekamas visu staktos perimetru angos išorėje. Angos hermetizavimui naudojami specialūs silikoniniai hermetikai arba hermetizavimo tarpiklius.

6. Pritvirtinamos vidinės ir išorinės palangės.

- įvairių palangių tvirtinimo technologijos yra skirtingos, todėl jas montuojant vadovaujamasi gamintojo instrukcijomis. Rekomenduotina palanges pritvirtint prie lango staktos.

7. Pašalinamos apsauginės plėvelės.

8. Sumontuojami angokraščių apvadai.

- apvadai prie staktos gali būti klijuojami arba tvirtinami specialiais laikikliais. Apvadus rekomenduotina naudoti abejose staktos pusėse tiek išorėje tiek viduje. Gali būti naudojami įvairaus skerspjūvio apvadai. Rekomenduotina gaminio išorėje naudoti apvadus turinčius oro kameras.

9. Kaip projekte numatyta, įrengiama angokraščių apdaila.

10. Visi paviršiai nuvalomi.

Leistini nuokrypiai

Matuojamieji gaminio parametrai	Vardinių matmenų intervalai	Gaminių vardinių matmenų nuokrypiai
1. Vidiniai staktų ir rėmų (varčių) matmenys	Iki 630 Nuo 630 iki 1600	+ 1,0 + 1,5
2. Išoriniai rėmų (varčių) matmenys	Nuo 1600 Iki 630 Nuo 630 iki1600	+ 2,0 - 1,0 - 1,5
3. Išorinių staktų matmenys	Nuo 1600 Iki 1000 Nuo 1000	- 2,0 2,0 30
4. Langų plokštumas ir tiesumas	iki 2000 Nuo 2000 iki 1000 Nuo 1000 iki 1600	5,0 1,5 2,5
5. Langų elementų įstrižainių skirtumas	Nuo 1600 iki 1000 Nuo 1000 iki 1600 Nuo 1600	3,5 2,0 3,0 4,0

Nuokrypio pavadinimas	Leistinas nuokrypis, mm
Langų, durų ir vartų blokų nuokrypis nuo vertikalės	3
Apvadų nukrypimai nuo vertikalės	3
Gaminių persikreipimas (kreivumas) bet kuria kryptimi	2

Palangių lentų nuokrypis nuo horizontalės	3
Apvadų pločio nuokrypis nuo projekto	± 3
Horizontalių elementų nesutapimas langų rėmuose arba duryse	2

Sumontuoti langai turi atitikti reikalavimus pateiktus STR 2.04.01:2018 „Pastatų atitvaros. Sienos, stogai, langai ir išorinės įėjimo durys“.

5. LIFTAS

LIFTO TECHNINĖ SPECIFIKACIJA

Bendri duomenys	
Gamintojas, modelis	Kleemann, Graikija City
Lifto tipas	keleivinis, lyninis.
Pavara	elektrinė, dažniu valdoma bereduktorinė pavara
Važiavimų sk. per val.	180
Kėlimo galia, kg	630 / 8 žmonės
Važiavimo greitis, m/s	1,0
Kėlimo aukštis, m	9,2
Sustojimų skaičius, vnt.	4 / 4, įėjimai iš vienos pusės
Pagrindinis sustojimas	1a.
Mechanizmų patalpa	nereikalinga
Maitinimas	3 x 400V, 50Hz, 5,5kW
Matmenys	
Kabina (plotis x gylis x aukštis) mm	1100 x 1400 x 2100
Durys (plotis x aukštis) mm	900 x 2000 2 sąvarų šoninio atidarymo, dažniu valdoma
Šachta (plotis x gylis) mm	1650 x 1750
Šachtos duobė, mm	1100
Šachtos viršutinis aukštas, mm	3400
Apdaila	
Šachta užsakovo	gelžbetonis, pilnavidurių silikatinių plytų mūras
Kabinos sienos	nerūdijantis plienas
Kabinos durys	nerūdijantis plienas
Kabinos lubos	pakabinamos, su LED apšvietimu
Kabinos grindys	neslidi guminė danga
Šachtos durys	nerūdijantis plienas
Šachtos angokraščiai	nerūdijantis plienas
Veidrodis	per pusę galinės sienos
Porankis	yra
Valdymas	
Tipas, keleivių surinkimas	mikroprocesorinis, surenkantis žemyn / aukštyn
Valdymo pultas kabinoje	mygtukinis su padėties indikacija, aliarmu
Valdymo tablo aukštuose	mygtukiniai, indikacinis tablo visuose sustojimuose
Durų kontrolė	foto užuolaida
Durų priešgaisrinis sertifikavimas	EI 60
Kita	perkrovos kontrolė avarinis apšvietimas valdymas gaisro atveju, ventiliatorius, atvykimo gongas, balso sintezatorius
Standartai	
	81-20; 81-50; 81-70 tipas 2; 81-73

6. TIESIAEIGIS ŽN LAIPTŲ KELTUVAS

Pagrindinės charakteristikos:

- Keltuvo platformos matmenys 750×850mm.
- Standartinė keliamoji galia 225 kg (maksimali 300 kg)
- Pritaikytas 0˚-52˚ laiptų pasvirimo kampui
- Platformos užlenkimas/atlenkimas – automatinis
- Variklio galia – 0,5 kW
- Greitis – 0,1 m/sek.
- Maitinimas – 220V/ vienfazis 50 Hz
- Atitinka Europos standartą EN 81-40

ORIENTACINIS STATINIO ARCHITEKTŪROS SĄNAUDŲ KIEKIŲ ŽINIARAŠTIS

Pozicija, Eil. Nr.	Pavadinimas ir techninės charakteristikos	Žymuo	Mato vnt.	Kiekis	Pastabos
Demontavimo, paruošiamieji darbai:					
1.	Esamo lango demontavimas	-	m^3/vnt.	3,91/1	
2.	Statybinio laužo išvežimas	-	t.	1	
3.	Esamų lubų demontavimas (ties lifto šachta)	-	m²	15,0	
Vidaus apdailos darbai					
4.	Pastato vidaus sienos prie panduso remontas (paruošimas, tinkavimas, glaistymas, dažymas)		m²	3,50	
5.	Naujos G/B pertvaros (rūsyje) geras glaistymas, dažymas		m²	10,0	
6.	Segmentinių (modulinių) lubų sumontavimas (atstatymas) (ties lifto šachta)		m²	15,0	
7.	Rūsio lubų paruošimas, glaistymas, dažymas		m²	25,0	
8.	Grindų dangos atstatymas (1 m atstumu aplink liftą ir prie naujo įėjimo su pandusu)		m²	77,0	
9.	Esamo radiatoriaus perkėlimas prie sienos		vnt.	1	
Vidaus apdailos darbai (lifto apdaila)					
10.	Mūrinės lifto šachtos geras tinkavimas		m²	118	
11.	Mūrinės lifto šachtos geras glaistymas, dažymas (×2)		m²	118	
12.	Liftas (1100×1400×2100)mm, 630 kg		vnt.	1	
13.	Platforminis keltuvas neįgaliesiems – platformos dydis 750×850 mm su įrengimu.		vnt.	2	
Durys, langai:					
14.	PVC vitrina su durimis ir varstomu langu (V1).Šilumos koef. U≤1,4 W/m²K		m²/vnt.	6,21/1	
Išorės darbai:					
15.	Pastato išorės sienos dalies remontas (paruošimas, tinkavimas, glaistymas, dažymas)		m²	3,50	

0		Statybos leidimui, konkursui ir statybai			
LAIDA	DATA	LAIDOS STATUSAS, KEITIMO PRIEŽASTIS (JEI TAIKOMA)			
KVAL. PATV. DOK. NR.	PANPROJEKTAS Uždaroji akcinė bendrovė Respublikos g. 44, Panevėžys, Tel./faks.: (8 45) 58 18 75			STATINIO PROJEKTO PAVADINIMAS: Visuomeninių pastatų paskirties grupės, mokslo paskirties pastato J.Janonio g. 9, Kelmėje, kapitalinio remonto projektas	
16508	PV	Renata Skemundrienė		STATINIO NUMERIS IR PAVADINIMAS: Mokslo paskirties pastatas (8.2).	
A 100	A PDV	Elvyra Klimavičienė			
				DOKUMENTO PAVADINIMAS: Sąnaudų kiekių žiniaraštis	Laida: 0
LT	STATYTOJAS IR (ARBA) UŽSAKOVAS: Kelmės rajono savivaldybės administracija			DOKUMENTO ŽYMUO: P/01324-01-TDP -SA.SZ-1	Lapas: 1 / Lapų: 1

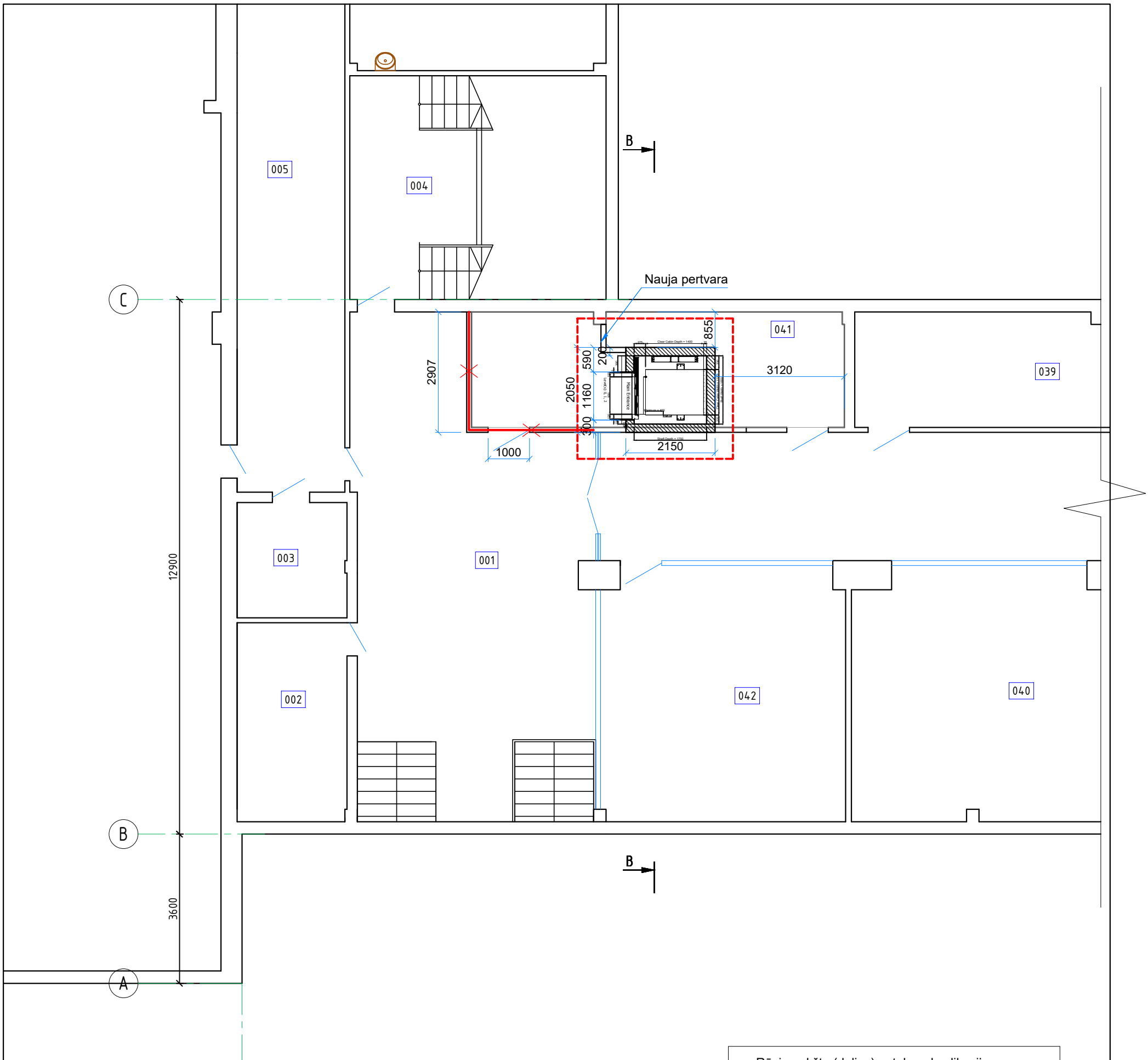

Rūsio aukšto (dalies) patalpų eksplikacija

Eil. Nr.	Pavadinimas	Plotas, m^2
001	Koridorius	146.07
002	El. skydinė	15.56
003	Sandėlis	8.54
004	Laiptinė	10.33
005	Koridorius	77.73
039	Knygų saugykla	16.25
040	Rūbinė	70.15
041	Archyvas	10.93
042	Rūbinė	32.58

SUTARTINIAI ŽYMĖJIMAI:

Projektavimo riba

Griaunama atitvara

0	2025	Statybos leidimui, konkursui.	
LAIDA	DATA	LAIDOS STATUSAS, KEITIMO PRIEŽASTIS (JEI TAIKOMA)	
KVAL. PATV. DOK. NR.	P A N P R O J E K T A S Uždaroji akcinė bendrovė Respublikos g. 44, Panevėžys, Tel./faks.: (8 45) 58 18 75		STATINIO PROJEKTO PAVADINIMAS: Visuomeninių pastatų paskirties grupės, mokslo paskirties pastato J.Janonio g. 9, Kelmėje, kapitalinio remonto projektas
16508	PV	Renata Skemundrienė	STATINIO NUMERIS IR PAVADINIMAS Statinio unik. Nr. 5498-8000-4015 Pastatas - mokslo paskirties
A 100	A PDV	Elvyra Klimavičienė	
			DOKUMENTO PAVADINIMAS: RŪSIO PLANAS M1:100 — LAIDA: 0
LT	STATYTOJAS IR (ARBA) UŽSAKOVAS: Kelmės rajono savivaldybės administracija		DOKUMENTO ŽYMUO: P/01324-01-TDP-SA.B-01 — LAPAS: 1 — LAPŲ: 1

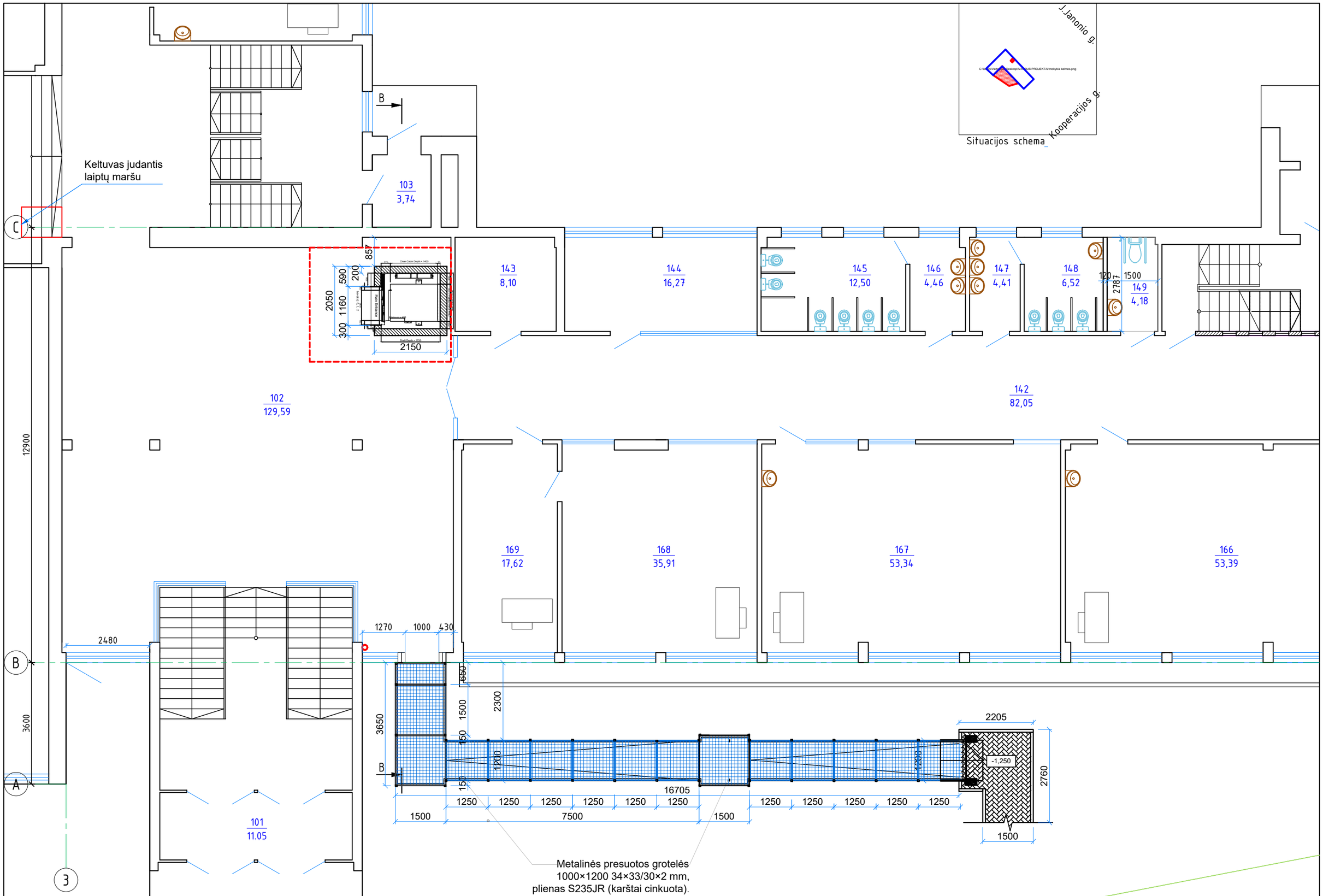

SUTARTINIAI ŽYMĖJIMAI:

- Projektavimo riba
- Keltuvas, judantis laiptų maršu
- ŽN pandusas
- Bet.trinkelės

PIRMO AUKŠTO PATALPŲ EKSPLIKACIJA

Eil. Nr.	Pavadinimas	Plotas, m^2
101	Tambūras	11.05
102	Foje	129.59
103	Tambūras	3.74
142	Koridorius	82.05
143	Budėtojo patalpa	8.10
144	Buhalterio patalpa	16.27
145	San. mazgas	12.50
146	Prausykla	4.46
147	Prausykla	4.41
148	San. mazgas	6.52
149	WC žmonėms su negalia	4.18
166	Kabinetas (kino studija)	53.39
167	Kabinetas (gamtos studija)	53.34
168	Kabinetas (direktorės kabinetas)	35.91
169	Kabinetas (direktorės pavaduotojos kabinetas)	17.62

0	2025	Statybos leidimui, konkursui.	
LAIDA	DATA	LAIDOS STATUSAS, KEITIMO PRIEŽASTIS (JEI TAIKOMA)	
KVAL. PATV. DOK. NR.	PAN PROJEKTAS Uždaroji akcinė bendrovė Respublikos g. 44, Panevėžys, Tel./faks.: (8 45) 58 18 75		STATINIO PROJEKTO PAVADINIMAS: Visuomeninių pastatų paskirties grupės, mokslo paskirties pastato J.Janonio g. 9, Kelmėje, kapitalinio remonto projektas
16508	PV	Renata Skemundrienė	STATINIO NUMERIS IR PAVADINIMAS Statinio unik. Nr. 5498-8000-4015 Pastatas - mokslo paskirties
A 100	A PDV	Elvyra Klimavičienė	
			DOKUMENTO PAVADINIMAS: PIRMO AUKŠTO PLANAS M1:100 — LAIDA: 0
LT	STATYTOJAS IR (ARBA) UŽSAKOVAS: Kelmės rajono savivaldybės administracija		DOKUMENTO ŽYMUO: P/01324-01-TDP-SA.B-02 — LAPAS: 1 — LAPŲ: 1

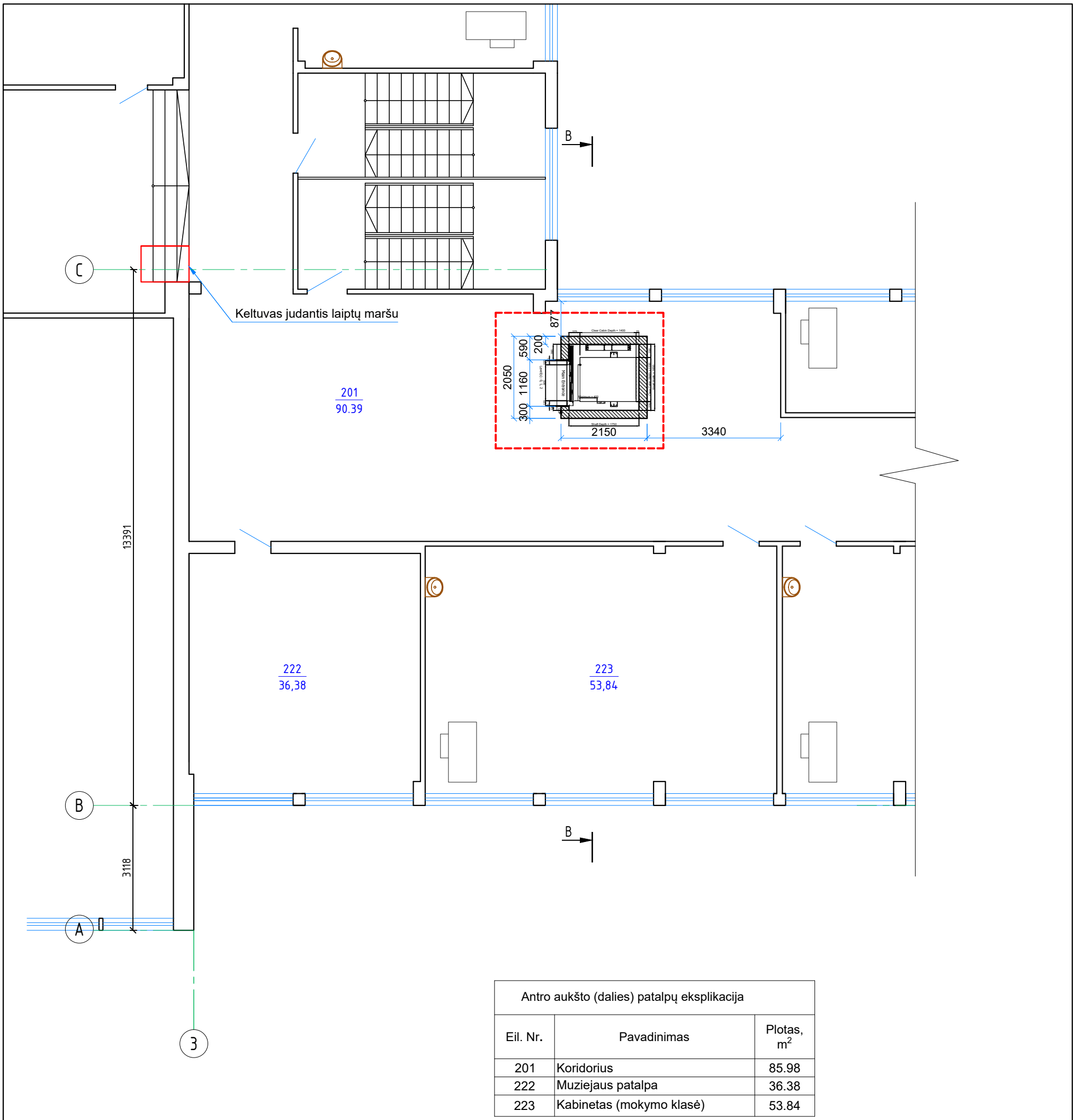

Antro aukšto (dalies) patalpų eksplikacija		
Eil. Nr.	Pavadinimas	Plotas, m^2
201	Koridorius	85.98
222	Muziejaus patalpa	36.38
223	Kabinetas (mokymo klasė)	53.84

SUTARTINIAI ŽYMĖJIMAI:

Keltuvas, judantis laiptų maršu

Projektavimo riba

0	2025	Statybos leidimui, konkursui.	
LAIDA	DATA	LAIDOS STATUSAS, KEITIMO PRIEŽASTIS (JEI TAIKOMA)	
KVAL. PATV. DOK. NR.	PAN PROJEKTAS Uždaroji akcinė bendrovė Respublikos g. 44, Panevėžys, Tel./faks.: (8 45) 58 18 75		STATINIO PROJEKTO PAVADINIMAS: Visuomeninių pastatų paskirties grupės, mokslo paskirties pastato J.Janonio g. 9, Kelmėje, kapitalinio remonto projektas
16508	PV	Renata Skemundrienė	STATINIO NUMERIS IR PAVADINIMAS Statinio unik. Nr. 5498-8000-4015 Pastatas - mokslo paskirties
A 100	A PDV	Elvyra Klimavičienė	
			DOKUMENTO PAVADINIMAS: ANTRO AUKŠTO PLANAS M1:100 — LAIDA: 0
LT	STATYTOJAS IR (ARBA) UŽSAKOVAS: Kelmės rajono savivaldybės administracija		DOKUMENTO ŽYMUO: P/01324-01-TDP-SA.B-03 — LAPAS: 1 — LAPŲ: 1

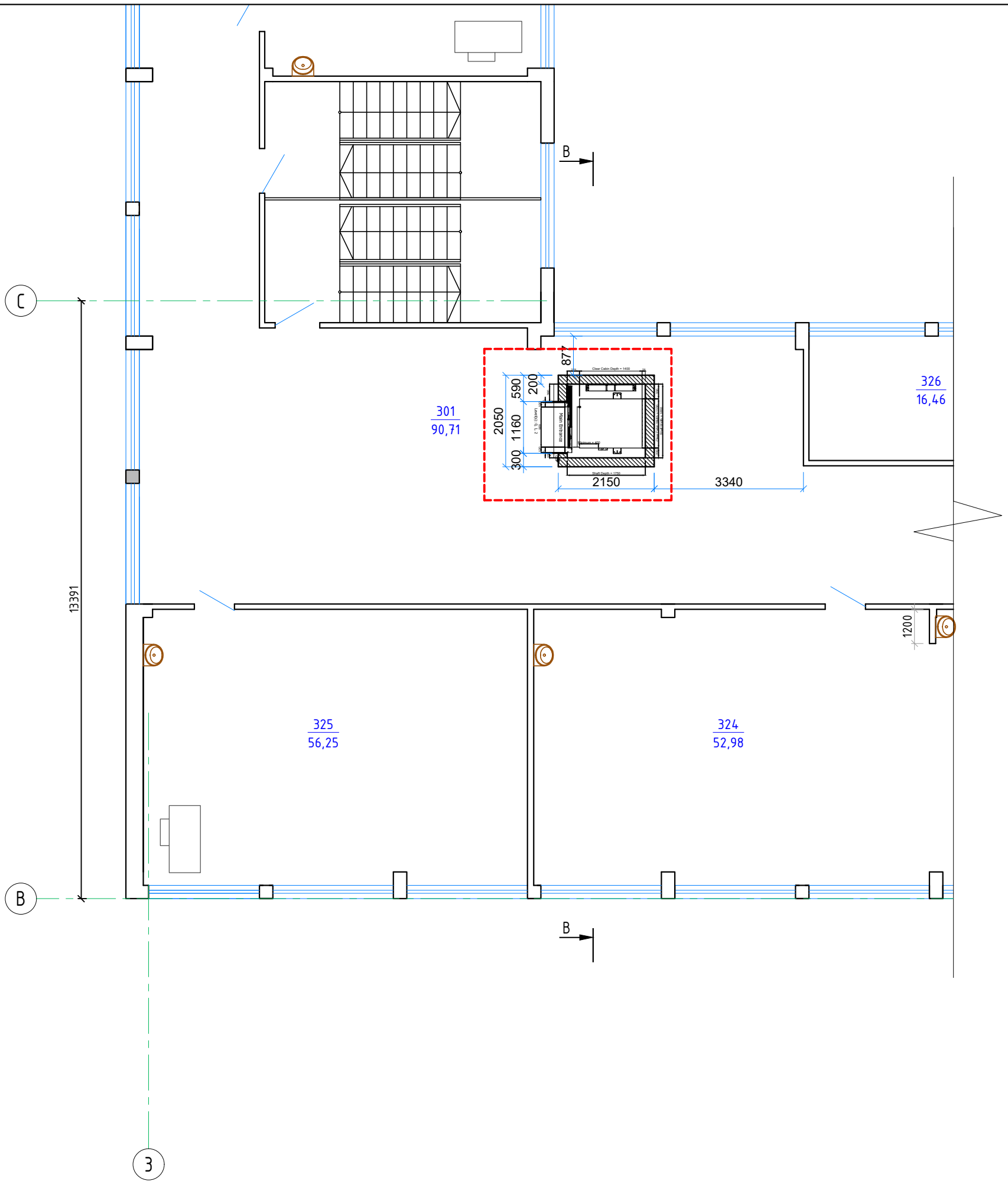

Trečio aukšto (dalies) patalpų eksplikacija		
Eil. Nr.	Pavadinimas	Plotas, m^2
301	Koridorius	90.71
302	Koridorius	80.9
324	Matematikos kabinetas	52.98
325	Matematikos kabinetas	56.25
326	Kabinetas	16.46

SUTARTINIAI ŽYMĖJIMAI:

Projektavimo riba

0	2025	Statybos leidimui, konkursui.	
LAIDA	DATA	LAIDOS STATUSAS, KEITIMO PRIEŽASTIS (JEI TAIKOMA)	
KVAL. PATV. DOK. NR.	PANPROJEKTAS Uždaroji akcinė bendrovė Respublikos g. 44, Panevėžys, Tel./faks.: (8 45) 58 18 75		STATINIO PROJEKTO PAVADINIMAS: Visuomeninių pastatų paskirties grupės, mokslo paskirties pastato J.Janonio g. 9, Kelmėje, kapitalinio remonto projektas
16508	PV	Renata Skemundrienė	STATINIO NUMERIS IR PAVADINIMAS Statinio unik. Nr. 5498-8000-4015 Pastatas - mokslo paskirties
A 100	A PDV	Elvyra Klimavičienė	
			DOKUMENTO PAVADINIMAS: TREČIO AUKŠTO PLANAS M1:100 — LAIDA: 0
LT	STATYTOJAS IR (ARBA) UŽSAKOVAS: Kelmės rajono savivaldybės administracija		DOKUMENTO ŽYMUO: P/01324-01-TDP-SA.B-04 — LAPAS: 1 — LAPŲ: 1

PJŪVIS B-B M1:50

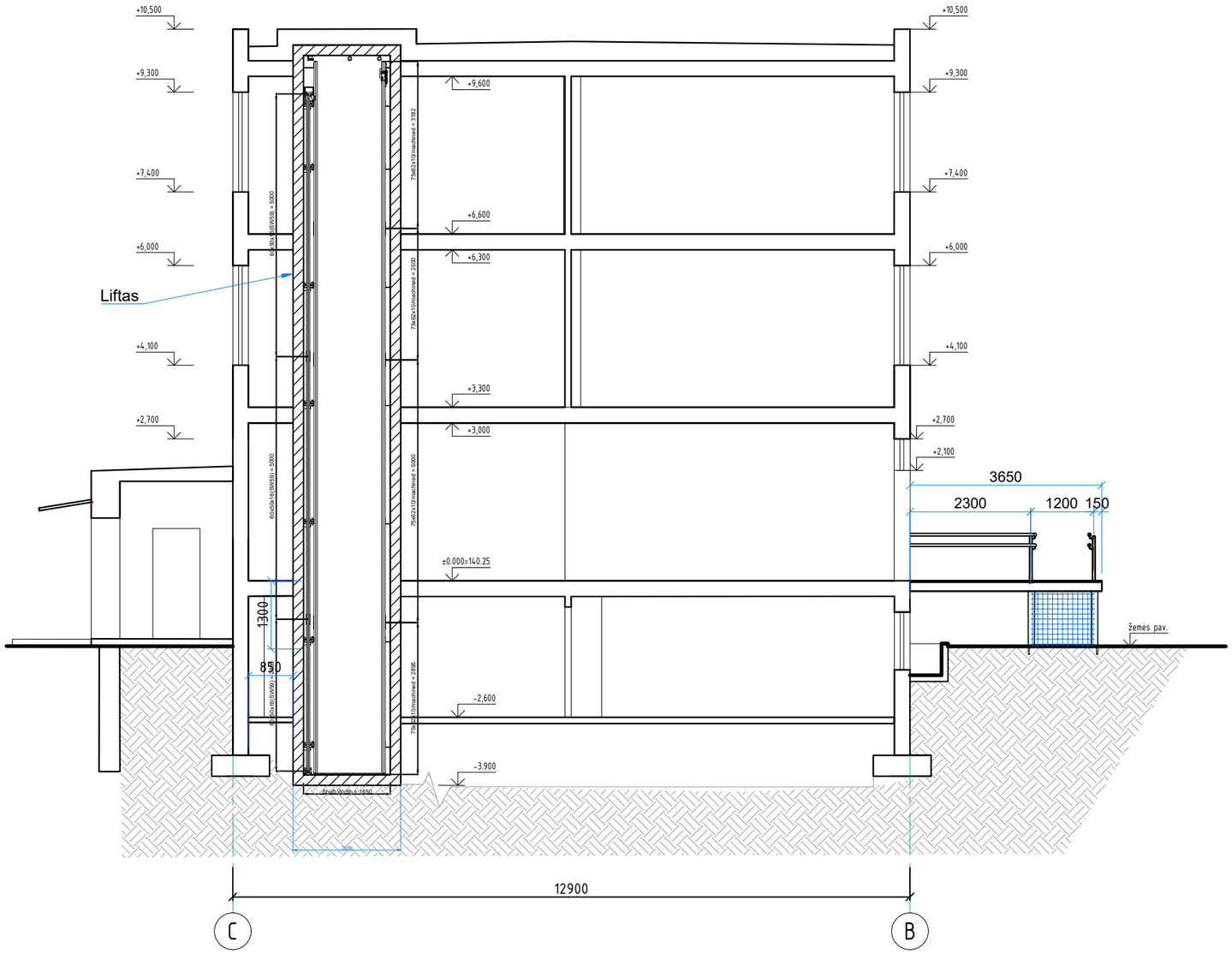

0	2025	Statybos leidimui, konkursui.	
LAIDA	DATA	LAIDOS STATUSAS, KEITIMO PRIEŽASTIS (JEI TAIKOMA)	
KVAL. PATV. DOK. NR.	PAN PROJEKTAS Uždaroji akcinė bendrovė Respublikos g. 44, Panevėžys, Tel./faks.: (8 45) 58 18 75		STATINIO PROJEKTO PAVADINIMAS: Visuomeninių pastatų paskirties grupės, mokslo paskirties pastato J.Janonio g. 9, Kelmėje, kapitalinio remonto projektas
16508	PV	Renata Skemundrienė	STATINIO NUMERIS IR PAVADINIMAS Statinio unik. Nr. 5498-8000-4015 Pastatas - mokslo paskirties
A 100	A PDV	Elvyra Klimavičienė	
			DOKUMENTO PAVADINIMAS: PJŪVIS B-B M1:100 — LAIDA: 0
LT	STATYTOJAS IR (ARBA) UŽSAKOVAS: Kelmės rajono savivaldybės administracija		DOKUMENTO ŽYMUO: P/01324-01-TDP-SA.B-05 — LAPAS: 1 — LAPŲ: 1

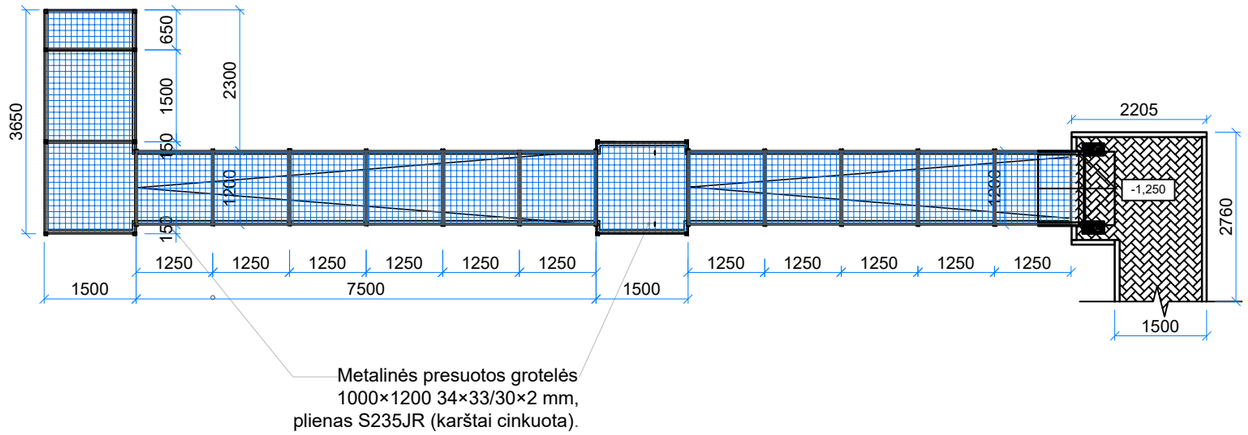

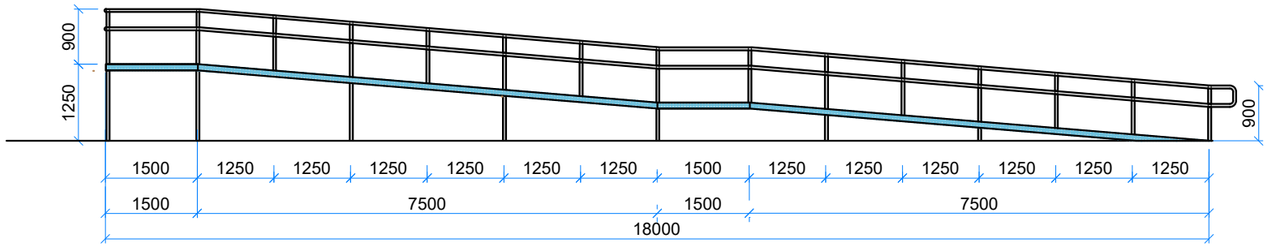

Pjūvis B-B M 1:25

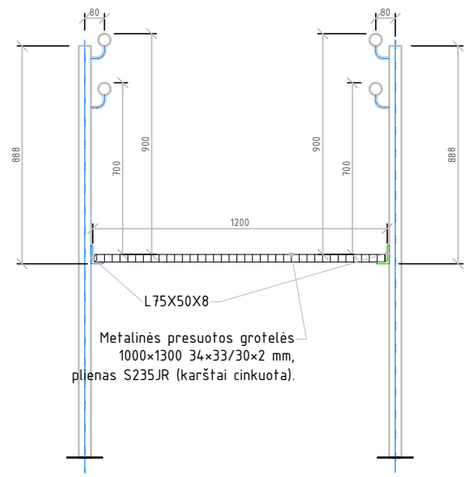

Strypo brėžinys M1:25

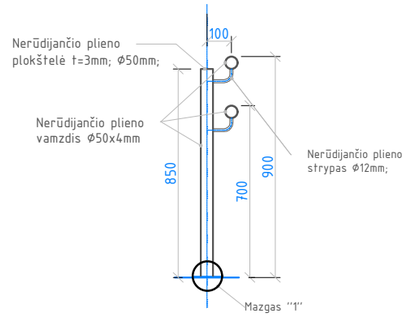

Mazgas "1"

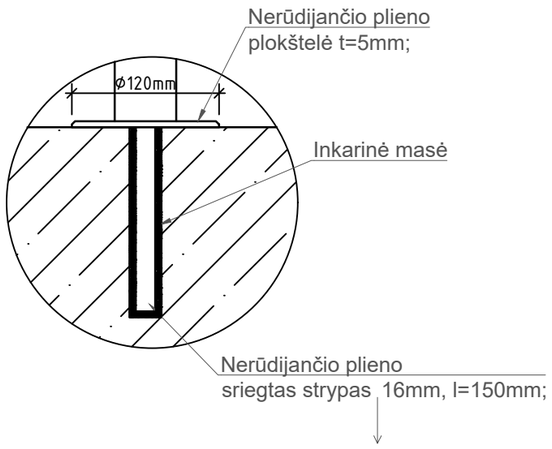

0	2025	Statybos leidimui, konkursui.	
LAIDA	DATA	LAIDOS STATUSAS, KEITIMO PRIEŽASTIS (JEI TAIKOMA)	
KVAL. PATV. DOK. NR.	PAN PROJEKTAS Uždaroji akcinė bendrovė Respublikos g. 44, Panevėžys, Tel./faks.: (8 45) 58 18 75		
16508	PV	Renata Skemundrienė	
A 100	A PDV	Elvyra Klimavičienė	

STATINIO PROJEKTO PAVADINIMAS:
Visuomeninių pastatų paskirties grupės, mokslo paskirties pastato J.Janonio g. 9, Kelmėje, kapitalinio remonto projektas

STATINIO NUMERIS IR PAVADINIMAS
Statinio unik. Nr. 5498-8000-4015
Pastatas - mokslo paskirties

DOKUMENTO PAVADINIMAS:	LAIDA
Panduso brėžinys M1:100; pjūvis B-B, strypo brėžinys M1:25	0

STATYTOJAS IR (ARBA) UŽSAKOVAS:	DOKUMENTO ŽYMUO:	LAPAS	LAPŲ
LT Kelmės rajono savivaldybės administracija	P/01324-01-TDP-SA.B-06	1	1

PAGRINDINIS FASADAS (PV) M1:100

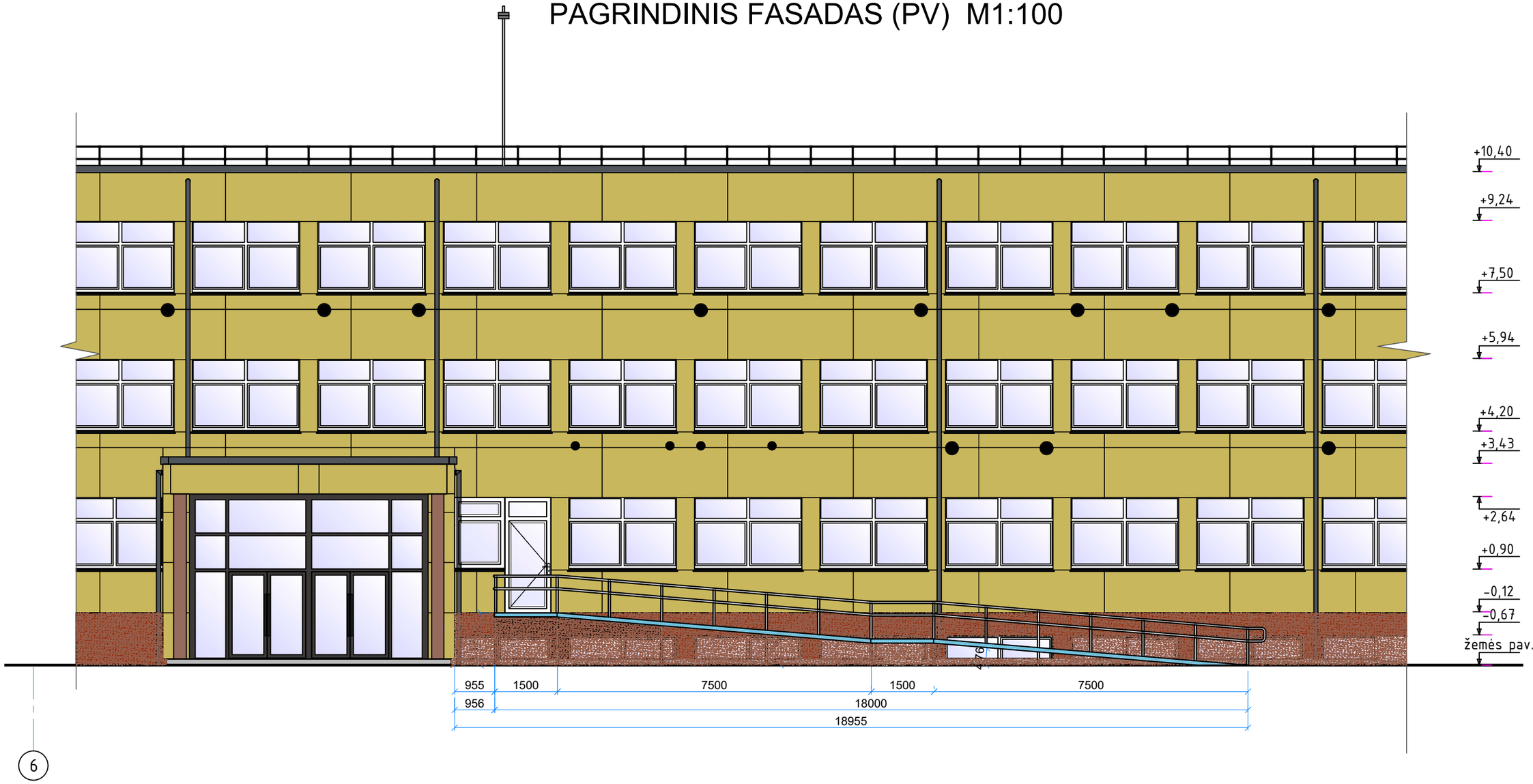

6

0	2025	Statybos leidimui, konkursui.	
LAIDA	DATA	LAIDOS STATUSAS, KEITIMO PRIEŽASTIS (JEI TAIKOMA)	
KVAL. PATV. DOK. NR.	PAN PROJEKTAS Uždaroji akcinė bendrovė Respublikos g. 44, Panevėžys, Tel./faks.: (8 45) 58 18 75		STATINIO PROJEKTO PAVADINIMAS: Visuomeninių pastatų paskirties grupės, mokslo paskirties pastato J.Janonio g. 9, Kelmėje, kapitalinio remonto projektas
16508	PV	Renata Skemundrienė	STATINIO NUMERIS IR PAVADINIMAS Statinio unik. Nr. 5498-8000-4015 Pastatas - mokslo paskirties
A 100	A PDV	Elvyra Klimavičienė	
			DOKUMENTO PAVADINIMAS: Pagridinis fasadas su pandusu M1:100 — LAIDA: 0
LT	STATYTOJAS IR (ARBA) UŽSAKOVAS: Kelmės rajono savivaldybės administracija		DOKUMENTO ŽYMUO: P/01324-01-TDP-SA.B-07 — LAPAS: 1 — LAPŲ: 1

ŠONINIS FASADAS (PR) M1:100

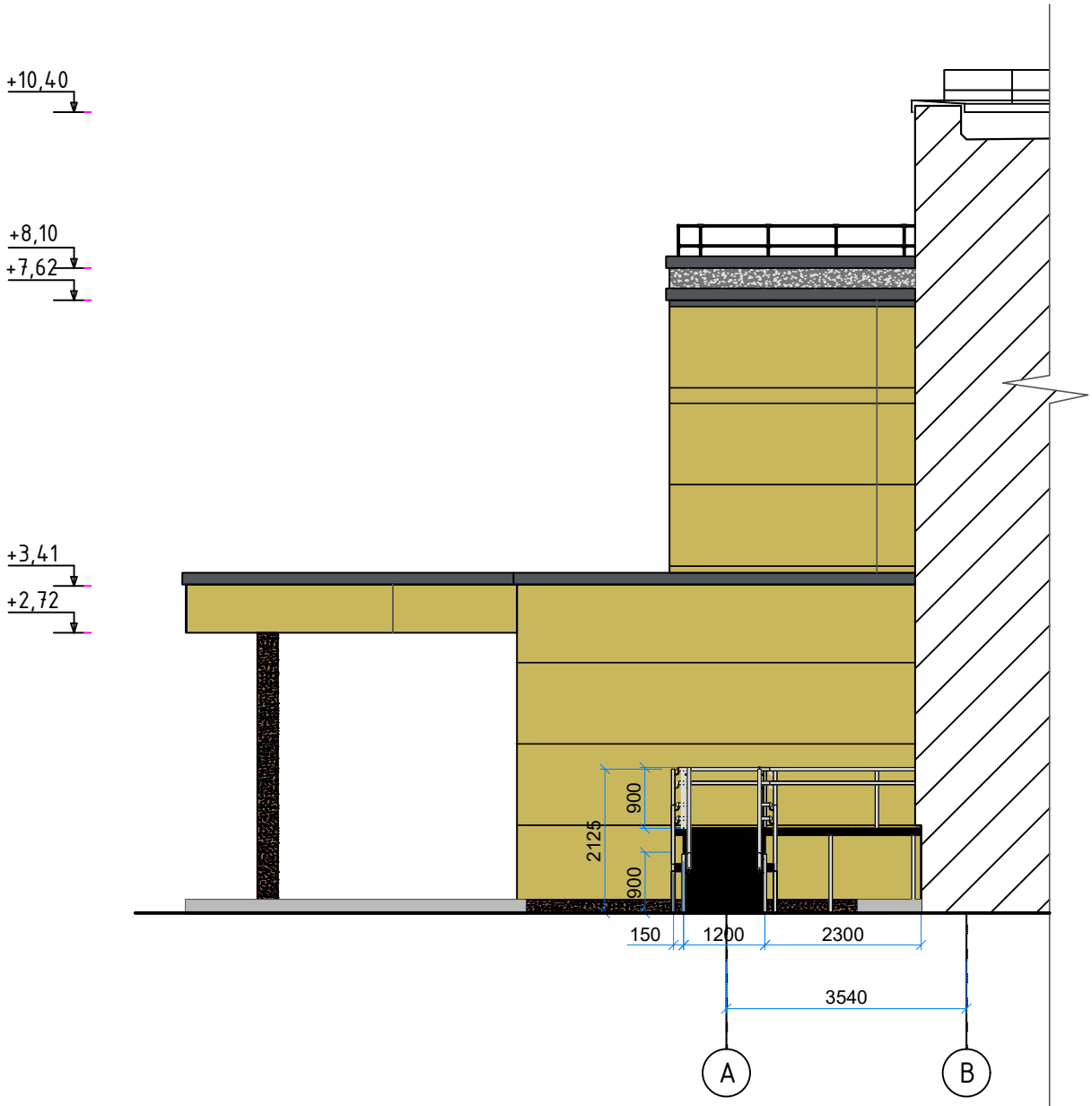

0	2025	Statybos leidimui, konkursui.	
LAIDA	DATA	LAIDOS STATUSAS, KEITIMO PRIEŽASTIS (JEI TAIKOMA)	
KVAL. PATV. DOK. NR.	PAN PROJEKTAS Uždaroji akcinė bendrovė Respublikos g. 44, Panevėžys, Tel./faks.: (8 45) 58 18 75		STATINIO PROJEKTO PAVADINIMAS: Visuomeninių pastatų paskirties grupės, mokslo paskirties pastato J.Janonio g. 9, Kelmėje, kapitalinio remonto projektas
16508	PV	Renata Skemundrienė	STATINIO NUMERIS IR PAVADINIMAS Statinio unik. Nr. 5498-8000-4015 Pastatas - mokslo paskirties
A 100	A PDV	Elvyra Klimavičienė	
			DOKUMENTO PAVADINIMAS: Fasadas šoninis su pandusu M1:100; — LAIDA: 0
LT	STATYTOJAS IR (ARBA) UŽSAKOVAS: Kelmės rajono savivaldybės administracija		DOKUMENTO ŽYMUO: P/01324-01-TDP-SA.B-08 — LAPAS: 1 — LAPŲ: 1

LAUKO VITRINOS SU DURIMIS IR LANGŲ ŽINIARAŠTIS

Tipas	Eskizas	Gaminio išmatavimai AxH (mm)		Vnt.	Vieno elemento plotas m^2	Bendras plotas m^2	Pastabos
1	2	3	4	5	6	7	8
V-1	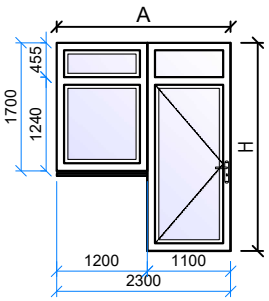	2300	2700	1	6,21	6,21	LAUKO VITRINA; plastiko (durys rakinamos (slenkstis ne aukštesnis kaip 15 mm), kairinės su nevarstomu viršlangiu bei varstomu šoniniu langu; su stiklo paketu); Šilumos laidumo koef.U<1.3W/m^2K; Spalva - balta

0	2025	Statybos leidimui, konkursui.	
LAIDA	DATA	LAIDOS STATUSAS, KEITIMO PRIEŽASTIS (JEI TAIKOMA)	
KVAL. PATV. DOK. NR.	PAN PROJEKTAS Uždaroji akcinė bendrovė Respublikos g. 44, Panevėžys, Tel./faks.: (8 45) 58 18 75	STATINIO PROJEKTO PAVADINIMAS: Visuomeninių pastatų paskirties grupės, mokslo paskirties pastato J.Janonio g. 9, Kelmėje, kapitalinio remonto projektas	
16508	PV Renata Skemundrienė	STATINIO NUMERIS IR PAVADINIMAS Statinio unik. Nr. 5498-8000-4015 Pastatas - mokslo paskirties	
A 100	A PDV Elvyra Klimavičienė		
		DOKUMENTO PAVADINIMAS: Lauko vitrinos su durimis ir langais žinaraštis	LAIDA 0
LT	STATYTOJAS IR (ARBA) UŽSAKOVAS: Kelmės rajono savivaldybės administracija	DOKUMENTO ŽYMUO: P/01324-01-TDP-SA.B-09	LAPAS 1 / LAPŲ 1

Komplekso Nr. P/01324 - 01 –TDP
Objektas: Visuomeninių pastatų paskirties grupės, mokslo paskirties pastato J.Janonio g. 9, Kelmėje, kapitalinio remonto projektas

Techninio darbo projekto dalių projektinių sprendinių tarpusavyje suderinimo sąrašas

Žymėjimas	**Projekto dalis**	**Pavadinimas**	**Atestato Nr. Gal.terminas**	**Parašas**
BD	Bendroji dalis	UAB"Panprojektas" R. Skemundrienė	16508 2015-11-26	
SP SA	Sklypo sutvarkymas Statinio architektūra	UAB"Panprojektas" E.Klimavičienė	A 100 2015-12-22	
SK	Statinio konstrukcijos	UAB"Panprojektas" R.Skemundrienė	30544 Nuo 2018-04-09	
E R GS AS	Elektrotechninė, Gaisrinė signalizacija, apsauginė signalizacija, telekomunikacijos	UAB" Panprojektas" PDV L.Degutienė	25226 Nuo 2014-10-17	
KS	Statybos skaičiuojamosios kainos nustatymo dalis	UAB" Panprojektas" PDV O.Grigorjevienė	32076 Nuo 2008-11-20	

PV  Renata Skemundrienė

KELMĖS RAJONO SAVIVALDYBĖS ADMINISTRACIJA

UAB „Panprojektas“ 2025- Nr.
Direktorei Elvyrai Klimavičienei Į
El. p. elvyra@panprojektas.lt

DĖL PROJEKTO BENDROSIOS EKSPERTIZĖS PASTABŲ

Kelmės rajono savivaldybės administracija atsižvelgdama į projekto „Visuomeninių pastatų paskirties grupės, mokslo paskirties pastato J. Janonio g. 9, Kelmėje kapitalinio remonto projektas“ bendrosios ekspertizės akte Nr. 413-133(24)2025 3.5. p. nurodytas pastabas, pažymi, kad prie mokyklos pastato įrengiamo panduso turėklų šiuo projektu iškilusis tekstas arba taktiliniai simboliai, kurie silpnaregių asmenų naudojami kaip svarbus informacijos šaltinis, neprojektuojami.

Atsiradus būtinumui, tokių sprendinių įgyvendinimas bus sprendžiamas atskirai.

Administracijos direktorė Danutė Laivienė

Irmantas Kasparas, tel. +370 687 53 487, el. p. irmantas.kasparas@kelme.lt